GEBERIT

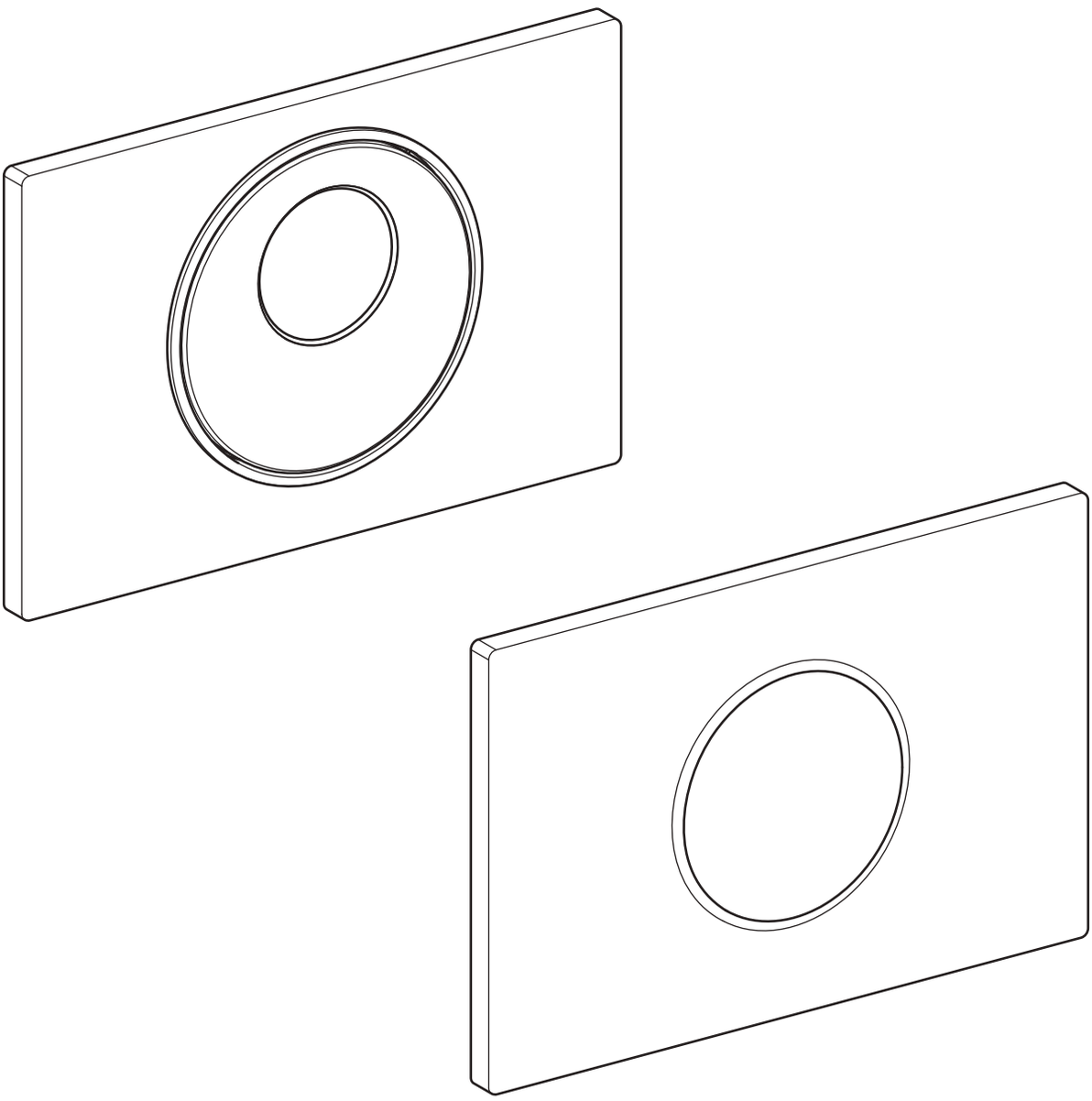

INSTRUCCIONES DE MANTENIMIENTO

KNOW HOW INSTALLED

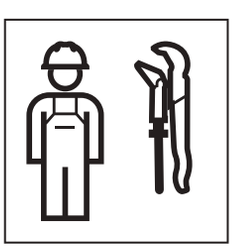

Índice

Seguridad 4
Grupo objetivo 4
Uso previsto 4
Normas de seguridad 4
Niveles de advertencia y símbolos que aparecen en estas instrucciones 4

Descripción del producto 5
Descripción del sistema 5
Principio de funcionamiento 5

Manejo 7
Realizar los ajustes con el mando a distancia Geberit Service-Handy 7
Solución de fallos 12
Desactivación del accionamiento automático de la descarga 13

Mantenimiento 15
Sustitución del control 15
Sustitución del dispositivo elevador 17
Comprobación de la detección de usuario por infrarrojos con el accionamiento manual de la descarga 21
Comprobación de la detección de usuario por infrarrojos con el accionamiento automático de la descarga 21
Limpieza y cuidado 22

Seguridad

Grupo objetivo

El mantenimiento y la reparación de este producto solo puede ser efectuado por personas cualificadas. Una persona cualificada es aquella que, debido a su formación o experiencia, está capacitada para reconocer riesgos y evitar peligros que se puedan producir durante la utilización del producto.

Uso previsto

El sistema de descarga para inodoros Geberit con pulsador Sigma10 está destinado al accionamiento de la descarga con cisterna empotrada Geberit Sigma.

Normas de seguridad

- Para la reparación deberán utilizarse únicamente recambios originales.
- No realizar modificaciones ni instalaciones suplementarias en el producto.

Niveles de advertencia y símbolos que aparecen en estas instrucciones

Niveles de advertencia y símbolos
ATENCIÓN Señala un peligro que puede provocar daños materiales si no se evita.
Indica una información importante.

4516380043 © 10-2018
966.339.00.0 (01)

Descripción del producto

Descripción del sistema

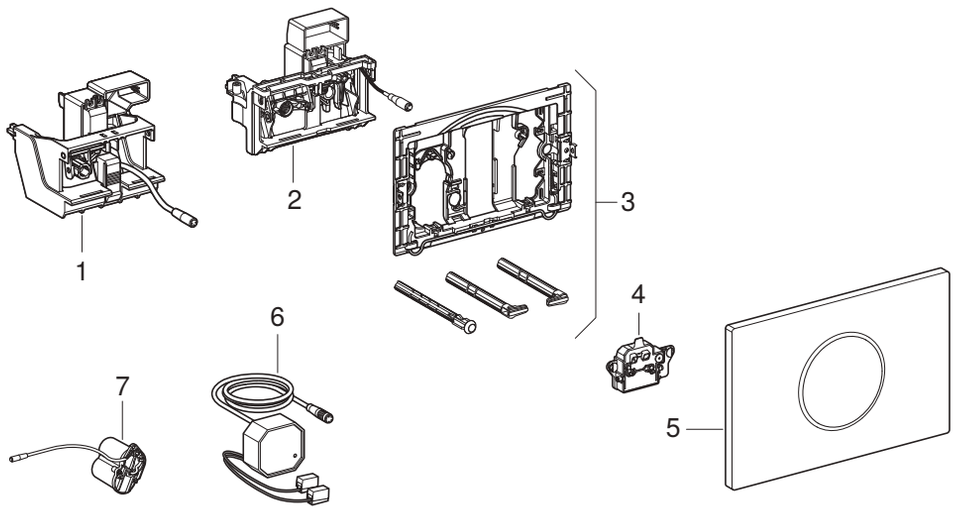

1	Dispositivo elevador para la cisterna empotrada Geberit Sigma 12 cm
2	Dispositivo elevador para la cisterna empotrada Geberit Sigma 8 cm
3	Marco de fijación
4	Control
5	Pulsador Geberit Sigma10
6	Fuente de alimentación
7	Compartimento para pilas

Principio de funcionamiento

Detrás del pulsador del sistema de descarga para inodoros se encuentran varios sensores infrarrojos. Estos sensores registran diferentes rangos de detección.

El rango de detección del detector de usuario (1) mide si un usuario se encuentra sentado en el inodoro o de pie delante del sistema de descarga para inodoros. En caso de detectarse que el usuario está sentado, el accionamiento manual de la descarga se desactiva. Así se evita un accionamiento accidental de la descarga si se apoya en la parte trasera durante la utilización.

Si se traspasa con la mano el umbral del rango de detección del accionamiento manual de la descarga (2), el sistema de descarga para inodoros activa una descarga parcial o completa. Si la mano permanece brevemente en el rango de detección, el sistema de descarga para inodoros activa una descarga completa. Si la mano permanece parada durante más tiempo en el rango de detección, el sistema de descarga para inodoros activa una descarga parcial.

El rango de detección de presencia (3) solo está activo en el servicio a batería y sirve para ahorrar energía. En cuanto se produce un cambio en este rango, se activa el rango de detección del detector de usuario.

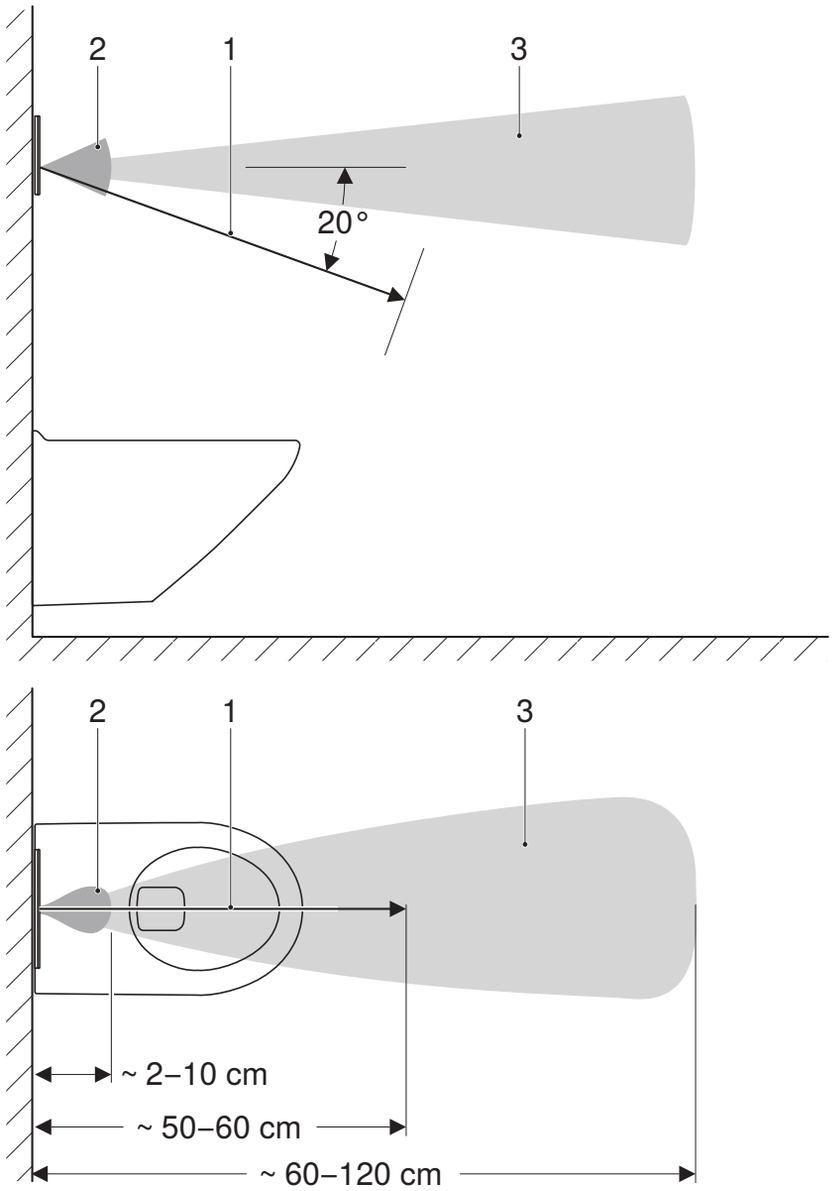

Figura 1: Rangos de detección

1	Rango de detección del detector de usuario
2	Rango de detección del accionamiento manual de la descarga
3	Rango de detección de presencia

4516380043 © 10-2018
966.339.00.0 (01)

Manejo

Realizar los ajustes con el mando a distancia Geberit Service-Handy

La interfaz de infrarrojos para la comunicación con el mando a distancia Geberit Service-Handy se encuentra en el centro del pulsador. Para poder realizar los ajustes, se debe orientar el mando a distancia Geberit Service-Handy a una distancia de entre 20 y 30 cm a la interfaz de infrarrojos para la comunicación, y ajustarse en el modo bidireccional.

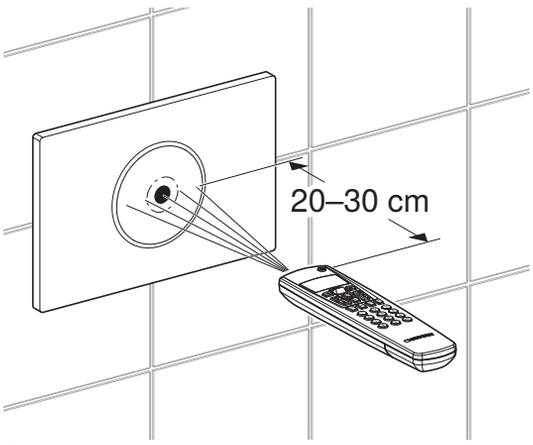

Figura 2: Manejo con el mando a distancia Geberit Service-Handy

Con el mando a distancia Geberit Service-Handy se pueden realizar funciones de mantenimiento adicionales y ajustes individuales. Los números y términos de la columna "Opción de menú" se corresponden con la indicación del mando a distancia Geberit Service-Handy. Para más información al respecto, consultar las instrucciones de uso del mando a distancia Geberit Service-Handy.

Comandos				
Opción de menú [EN] [DE]	Descripción	Aplicación	Valor	Ajuste de fábrica
20 [FullFlush] [VollMenge]	Activar descarga completa. Se produce una descarga completa.	Prueba de funcionamiento del dispositivo elevador	Inicio = <OK>	–
21 [PartFlush] [TeilMenge]	Activar descarga parcial. Se activa una descarga parcial.	Prueba de funcionamiento del dispositivo elevador	Inicio = <OK>	–

Comandos					
Opción de menú [EN] [DE]	Descripción		Aplicación	Valor	Ajuste de fábrica
22 [RangeTest] [TestErfas]	Comprobar el rango de detección. Para controlarlos debe traspasarse el umbral del rango de detección. No se acciona ninguna descarga. El rango de detección funciona correctamente cuando el LED de la ventana del sensor está iluminado. Pasados 10 minutos, la función se desactiva automáticamente.		En caso de fallos de detección	0–3 [...]	0 [0]
	0	La función está desactivada.			
	1	El sensor del rango de detección del detector de usuario se activa. LED encendido = usuario detectado.			
	2	El sensor del rango de detección del accionamiento manual de la descarga se activa. LED encendido = accionamiento manual detectado.			
	3	El sensor del rango de detección de presencia se activa. LED encendido = el usuario se mueve en el rango de detección.			
23 [CleanMode] [Reinigung]	Activar la función de limpieza. El control está inactivo durante la duración del valor introducido en la opción de menú 42 [CleanTime] [ReiniZeit]. La función se detiene estableciendo de nuevo la conexión con el mando a distancia Geberit Service-Handy. El LED de la ventana del sensor parpadea en ciclos de 3 segundos.		Es posible limpiar el pulsador y el inodoro sin activar una descarga.	Inicio = <OK>	–
24 [BlocFlush] [Blockiere]	Bloquear la descarga. No se activa ninguna descarga. La función se detiene estableciendo de nuevo la conexión con el mando a distancia Geberit Service-Handy. Pasadas 10 horas, la función se desactiva automáticamente.		En caso de fallos de detección	Inicio = <OK>	–
25 [FactrySet] [Werkeinst]	Restablecer todas las funciones al ajuste de fábrica.		En caso de fallos de funcionamiento	Inicio = <OK> Confirmar = <R>, <OK>	–

4516380043 © 10-2018
966.339.00.0 (01)

Programas				
Opción de menú [EN] [DE]	Descripción	Aplicación	Valor	Ajuste de fábrica
30 [AutFlshEn] [AutFlshEn]	Desbloquear la descarga automática. Si se activa la función, el control acciona siempre una descarga al alejarse del inodoro. Ya no es necesario un accionamiento manual de la descarga.	Higiene	Conectado = <ON> Desconectado = <OFF>	[ON]
31 [ManFlshEn] [FreiManSp]	Activar la descarga manual.	–	Conectado = <ON> Desconectado = <OFF>	[ON]
32 [PowOnFlsh] [NetzEinSp]	Seleccionar descarga activada. Cuando se conecta la tensión de red, el control activa una descarga.	• Activar descarga central • Confirmación de la función	Conectado = <ON> Desconectado = <OFF>	[OFF]
33 [PreFlush] [Vorspülng]	Seleccionar predescarga. Al penetrar en el rango de detección del detector de usuario, el control activa una descarga parcial.	Humedece el inodoro cerámico antes de cada uso para evitar los sedimentos.	Conectado = <ON> Desconectado = <OFF>	[OFF]

Parámetros				
Opción de menú [EN] [DE]	Descripción	Aplicación	Valor	Ajuste de fábrica
40 [FlshTime] [Spülzeit]	Ajustar el tiempo de descarga. El volumen de descarga de la descarga parcial puede ajustarse. (Los volúmenes de descarga indicados son valores orientativos y dependen del inodoro cerámico).	Enjuague perfecto del inodoro cerámico	0–4 [...] 0 = 2,5 l 2 = 3,5 l 4 = 4,5 l	3,5 l [2]
41 [IntervalT] [IntervalZ]	Ajustar el intervalo de descarga para la descarga higiénica. En el intervalo del valor introducido, el control realiza una descarga automáticamente con el tiempo de descarga de la opción de menú 46 [HygFlshT]. El intervalo se reinicia con cada descarga.	• En caso de baja frecuencia de uso, rellenar el sifón • Expulsar el agua estancada (evita el estancamiento)	1–168 h [...] 0 = desconectado	24 h [24]
42 [CleanTime] [ReiniZeit]	Ajustar el tiempo de limpieza. Define la duración de la inactividad del control al iniciar la opción de menú 23 [CleanMode] [Reinigung].	–	1–30 min [...]	10 min [10]
43 [DetectRng] [ErfassDis]	Determinar el tamaño del inodoro cerámico. El tamaño del inodoro cerámico es relevante para la detección del usuario sentado.	–	0–1 [...] 0 = corto 1 = largo	1 [1]
44 [DetectT] [VerweilZ]	Ajustar el tiempo de presencia. Tiempo de presencia mínimo en el rango de detección del detector de usuario para que se reconozca como un usuario de pie o un usuario sentado. Solo es relevante si el accionamiento automático de la descarga está activo.	Par evitar descargas al entrar accidentalmente en el rango de detección del detector de usuario	1–60 s [...]	7 s [7]
45 [DelayTime] [Spülverzö]	Ajustar el retardo de descarga. Tras abandonar el rango de detección del detector de usuario se espera todo el tiempo ajustado y después se activa una descarga. Solo es relevante si el accionamiento automático de la descarga está activo.	–	1–15 s [...]	3 s [3]
46 [HygFlshT] [HygFlshT]	Ajustar el tiempo de descarga para la descarga higiénica. En el intervalo del valor introducido de la opción de menú 41 [IntervalT], el control realiza una descarga con la duración del valor introducido.	• En caso de baja frecuencia de uso, rellenar el sifón • Expulsar el agua estancada (evita el estancamiento)	1–200 s [...]	1 s [1]

4516380043 © 10-2018
966.339.00.0 (01)

Contadores		
Opción de menú [EN] [DE]	Descripción	Salida
50 [Days?] [SumBetrT?]	Número total de días de funcionamiento. Muestra el número de días de funcionamiento desde la puesta en marcha.	[...] días
51 [Uses?] [SumBenut?]	Número total de usos. Muestra el número de usos desde la puesta en marcha.	[...] usos
52 [Flushes?] [SumSpül?]	Número total de descargas. Muestra el número de descargas desde la puesta en marcha.	[...] descargas
53 [AutFlush?] [SumAutSp?]	Número total de descargas automáticas. Muestra el número de descargas automáticas desde la puesta en marcha.	[...] descargas
54 [ManFlush?] [SumManSp?]	Número total de descargas manuales. Muestra el número de descargas manuales desde la puesta en marcha.	[...] descargas
55 [FullFlsh?] [SumVollM?]	Número total de descargas manuales completas. Muestra el número de descargas completas desde la puesta en marcha.	[...] descargas
56 [PartFlsh?] [SumTeilM?]	Número total de descargas manuales parciales. Muestra el número de descargas parciales desde la puesta en marcha.	[...] descargas
57 [IntFlush?] [SumIntSp?]	Número total de descargas periódicas. Muestra el número de descargas periódicas desde la puesta en marcha.	[...] descargas
58 [PreFlush?] [SumVorSp?]	Número total de predescargas. Muestra el número de predescargas desde la puesta en marcha.	[...] descargas

Información sobre el dispositivo		
Opción de menú [EN] [DE]	Descripción	Salida
60 [SWVersion] [SWVersion]	Versión de software. Muestra la versión de software del control en el formato "DSSAA" (D = día de la semana, S = semana, A = año), p. ej. [41113].	[...]
61 [SerialNo] [Serien-Nr]	Número de serie. Muestra el número de serie del control.	[...]
62 [ManufDate] [ProdDatum]	Fecha de fabricación del control. Muestra la fecha de fabricación del control (p. ej. [15122012]= 15 de diciembre de 2012).	[...]

Solución de fallos

El propietario puede llevar a cabo las siguientes medidas para solucionar los fallos:

- limpiar el pulsador
- sustituir las pilas

Estas medidas se describen en las instrucciones de servicio 966.230.00.0.

Fallo	Causa	Solución
Descargas erróneas (demasiado pronto, demasiado tarde, no intencionada)	La ventana del sensor está sucia o mojada	► Limpiar o secar el pulsador. → Véanse las instrucciones de servicio 966.230.00.0.
	La ventana del sensor está rayada	► Sustituir el pulsador.
Se activa una descarga sin accionamiento manual al alejarse del inodoro.	Accionamiento automático de la descarga activado	► Desactivar el accionamiento automático de la descarga.
El agua fluye constantemente al inodoro cerámico.	Fallo del software	► Interrumpir la alimentación eléctrica (fusible) durante 10 segundos.
	Junta plana de la válvula de descarga defectuosa	► Sustituir la junta plana de la válvula de descarga.
	Mecanismo de alimentación defectuoso	► Sustituir el mecanismo de alimentación.
El enjuague del inodoro cerámico no es satisfactorio.	Volúmenes de descarga ajustados incorrectamente	► Ajustar correctamente la cantidad total en el mecanismo de descarga. ► Ajustar correctamente la cantidad parcial con el mando a distancia Geberit Service-Handy.
Imposible accionar la descarga.	Fallo de alimentación	► Comprobar la alimentación eléctrica (fusible).
Imposible accionar la descarga. El LED de la ventana del sensor parpadea cuando se encuentra un usuario en el rango de detección del detector de usuario.	Capacidad de la batería baja	► Cambiar las pilas. → Véanse las instrucciones de servicio 966.230.00.0.
Imposible accionar la descarga. El LED de la ventana del sensor se enciende cuando se encuentra un usuario en el rango de detección del detector de usuario.	Pilas agotadas	► Cambiar las pilas. → Véanse las instrucciones de servicio 966.230.00.0.
Imposible accionar la descarga. El LED de la ventana del sensor parpadea con rapidez.	El enchufe del dispositivo elevador no está correctamente enchufado	► Enchufar correctamente el enchufe en el dispositivo elevador.
	Dispositivo elevador defectuoso	► Sustituir el dispositivo elevador.

4516380043 © 10-2018
966.339.00.0 (01)

Desactivación del accionamiento automático de la descarga

El accionamiento automático de la descarga, preajustado, puede desactivarse en cualquier momento.

Para la activación del accionamiento automático de la descarga se aplica el mismo procedimiento que para la desactivación. La activación correcta del accionamiento automático de la descarga se indica con 5 tonos simples.

Prerrequisito

– El sistema de descarga para inodoros está listo para funcionar.

Si están disponibles, aflojar los tornillos a ambos lados del pulsador.

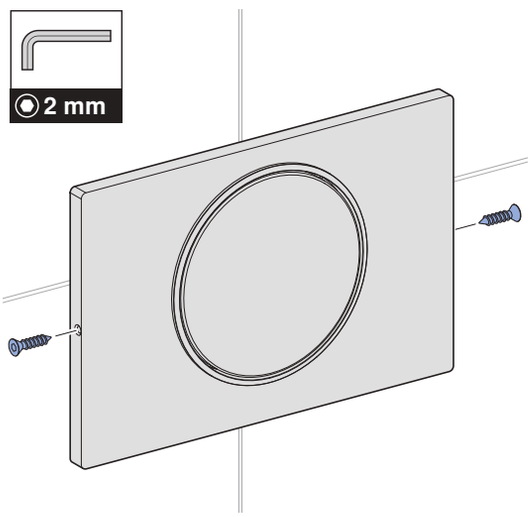

1 Retirar el pulsador.

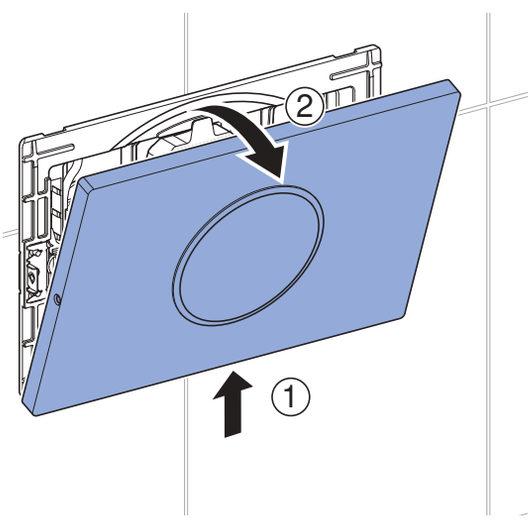

Para el cambio correcto, se deben realizar los siguientes pasos en un intervalo de 15 minutos:

2 Retirar el cable de la alimentación durante 10 segundos del control.

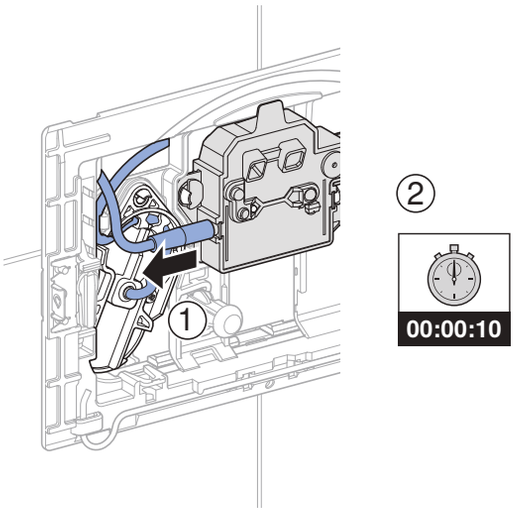

3 Volver a conectar el cable de conexión a red al control.

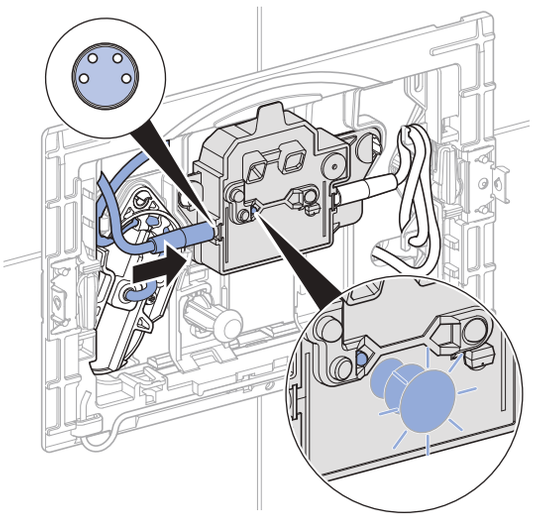

✓ La luz de control se enciende.

✓ Pasados 15 segundos, la desactivación se indica de forma acústica mediante 5 sonidos triples.

4 Montar el pulsador.

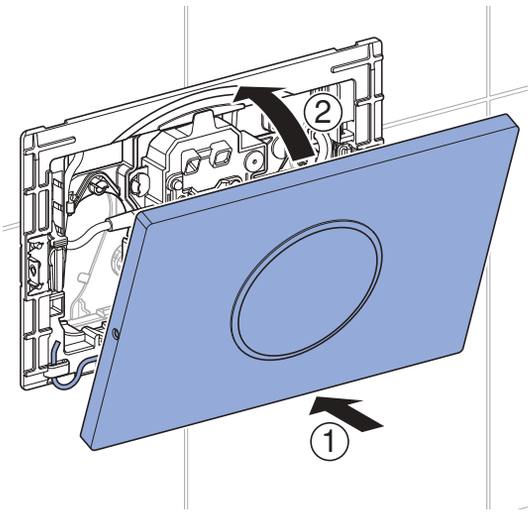

Si están disponibles, atornillar los tornillos a ambos lados del pulsador.

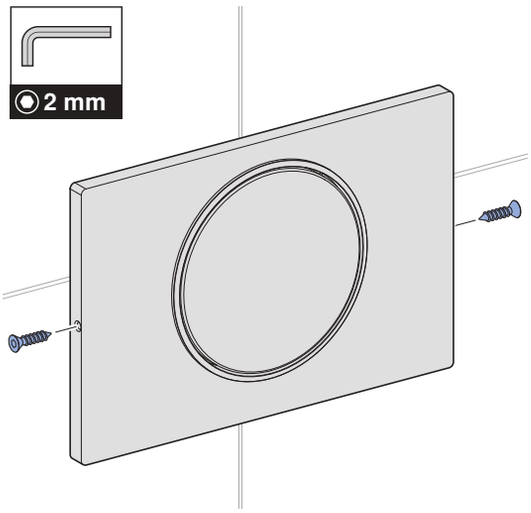

5 Para comprobar la desactivación del accionamiento automático de la descarga, mantener la mano alejada 2–3 cm del pulsador.

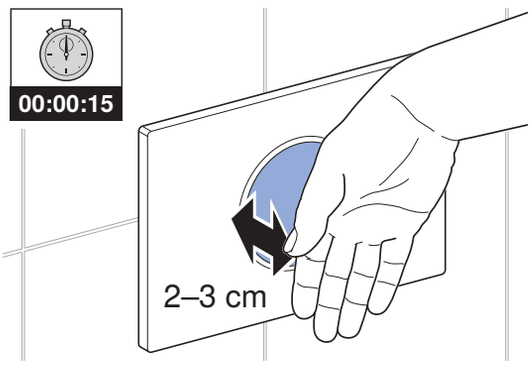

4516380043 © 10-2018
966.339.00.0 (01)

Mantenimiento

Sustitución del control

Si están disponibles, aflojar los tornillos a ambos lados del pulsador.

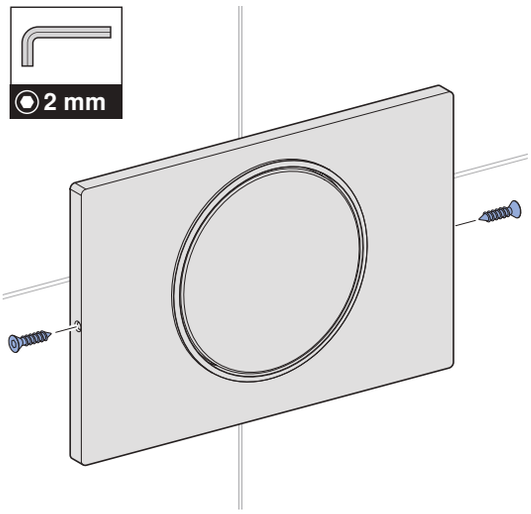

1 Retirar el pulsador.

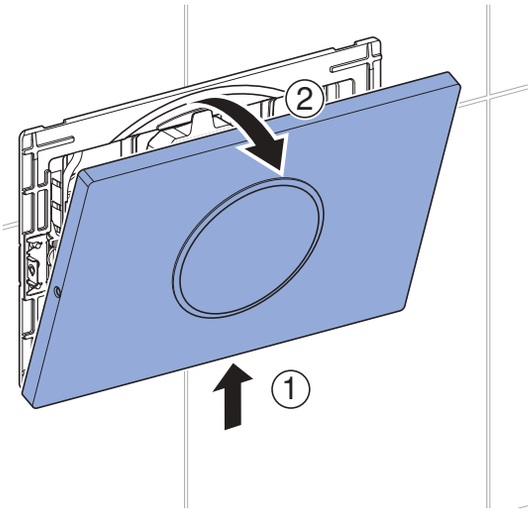

2 Retirar ambos cables del control.

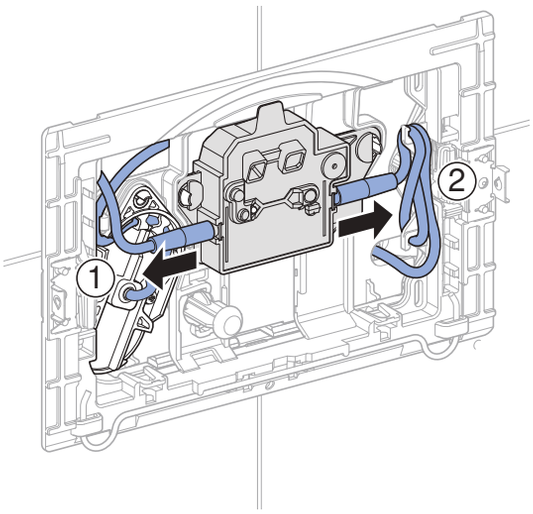

3 Retirar el control.

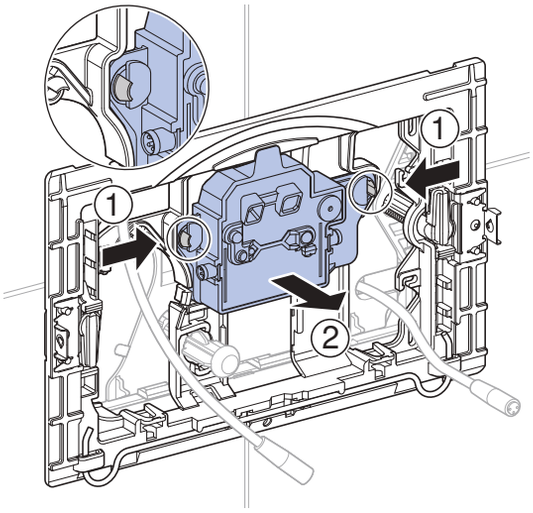

4 Insertar el nuevo control.

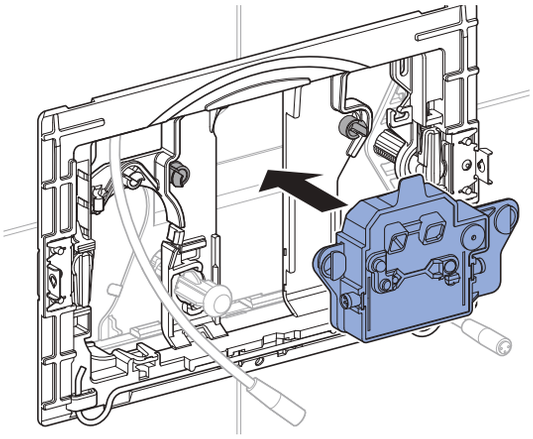

5 Volver a conectar el cable situado en el lado derecho al control, y enganchar las longitudes del cable excedentes en la suspensión de cables.

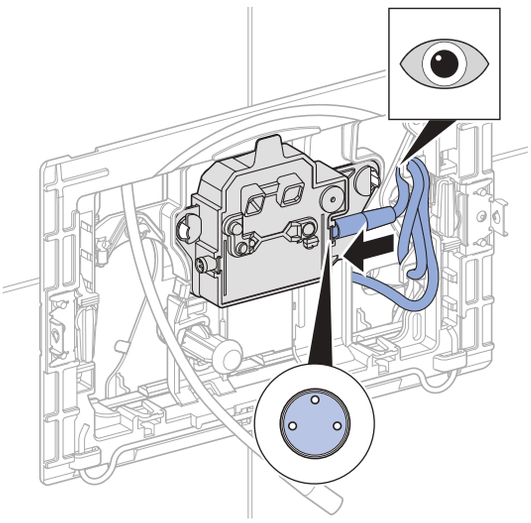

6 Volver a conectar el cable de la alimentación eléctrica situado en el lado izquierdo del control.

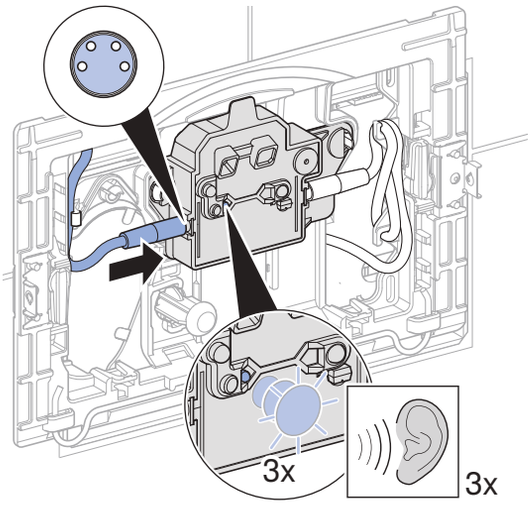

✓ La luz de control parpadea y el tono de señal suena tres veces.

7 Montar el pulsador.

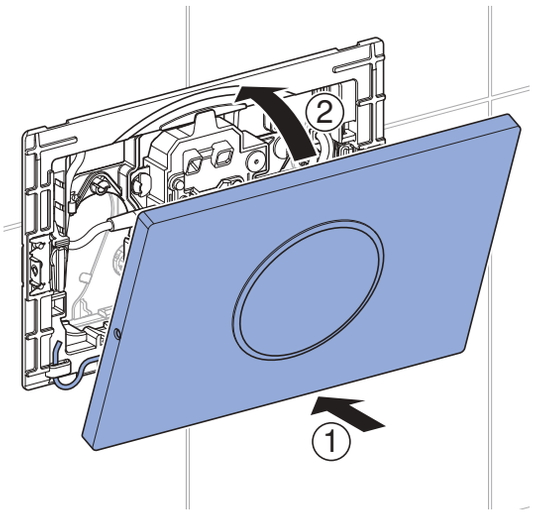

Si están disponibles, atornillar los tornillos a ambos lados del pulsador.

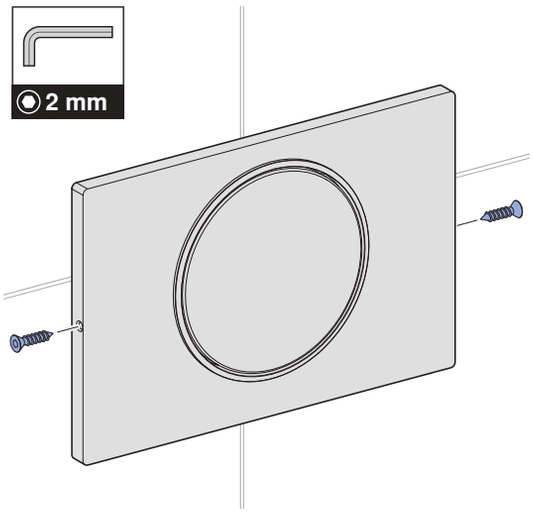

4516380043 © 10-2018
966.339.00.0 (01)

Sustitución del dispositivo elevador

Si están disponibles, aflojar los tornillos a ambos lados del pulsador.

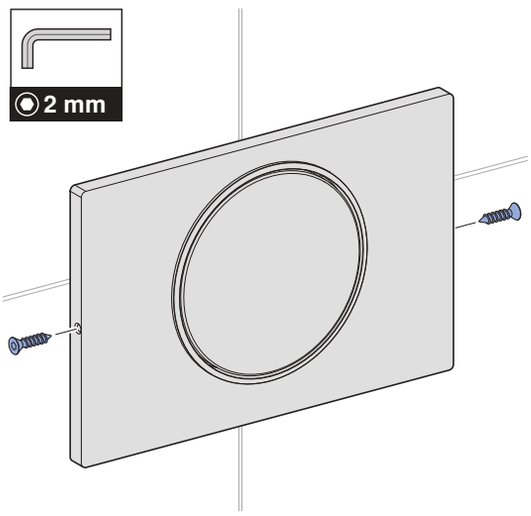

1 Retirar el pulsador.

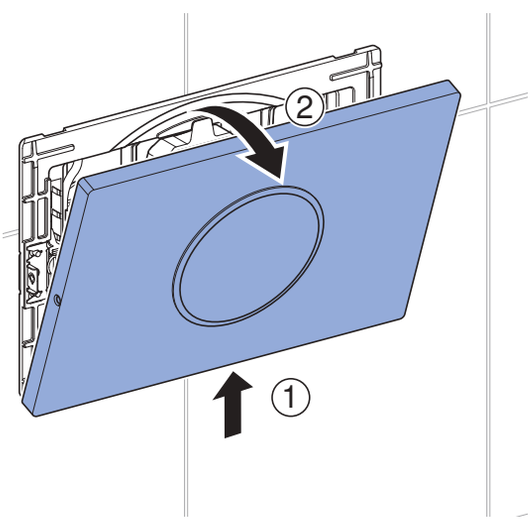

2 Retirar ambos cables del control.

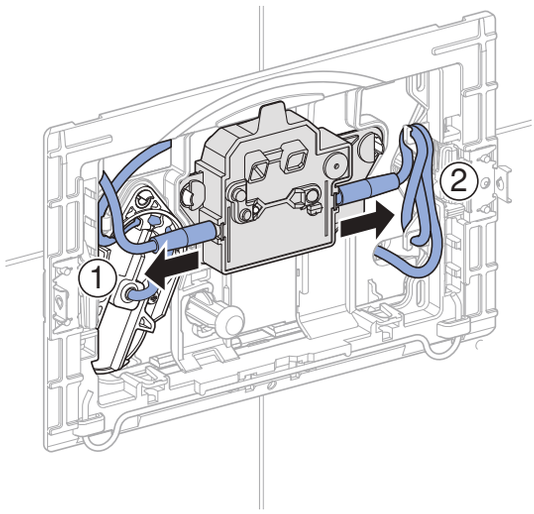

3 Aflojar la chaveta de fijación.

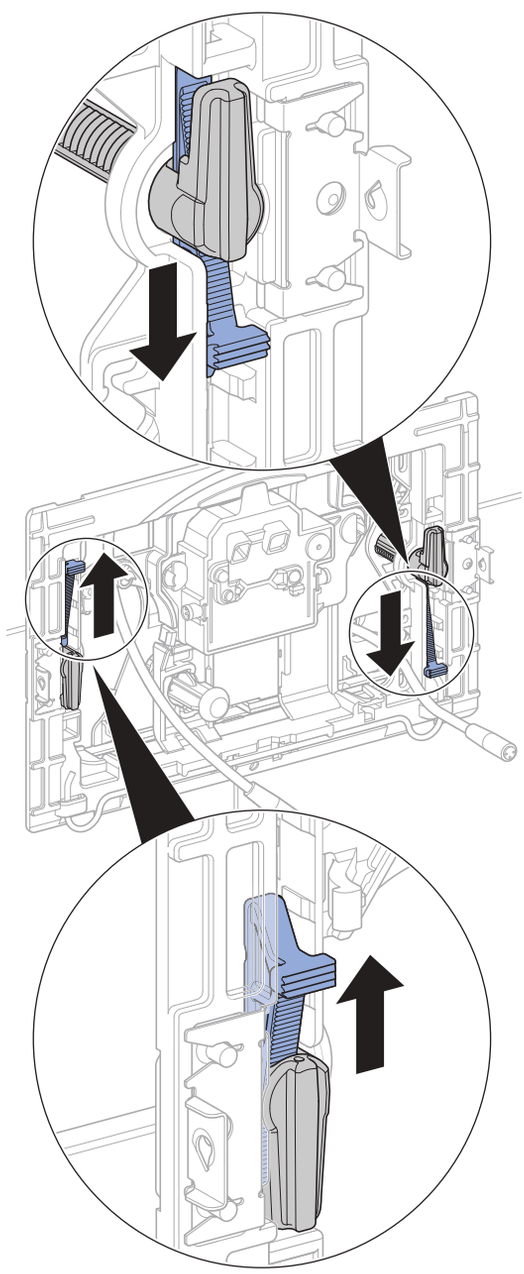

4 Girar el perno distanciador.

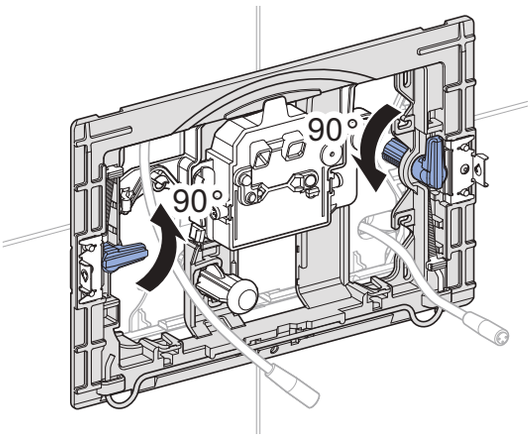

5 Girar la varilla de accionamiento en sentido antihorario.

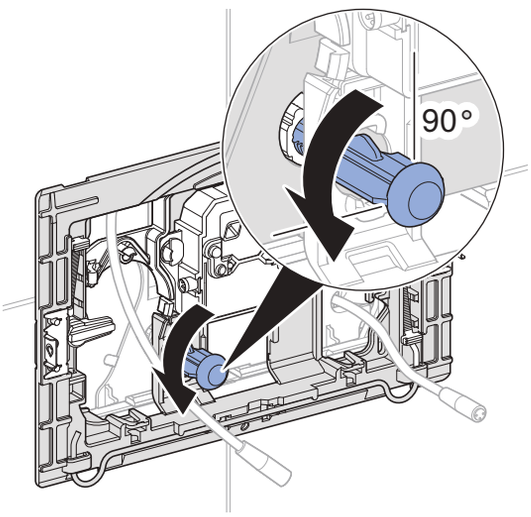

6 Retirar el marco de fijación.

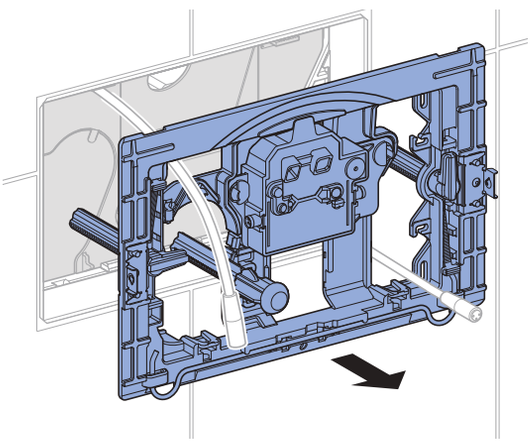

7 Retirar la tapa de protección.

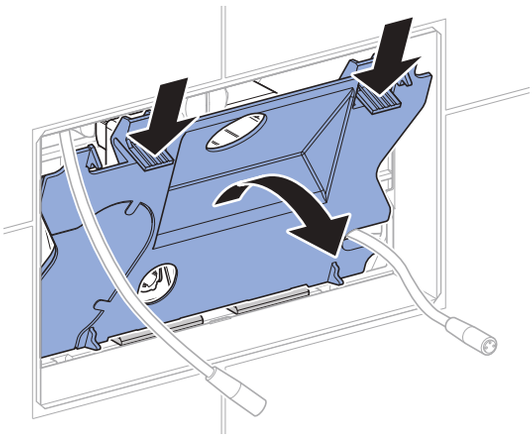

8 Retirar el dispositivo elevador.

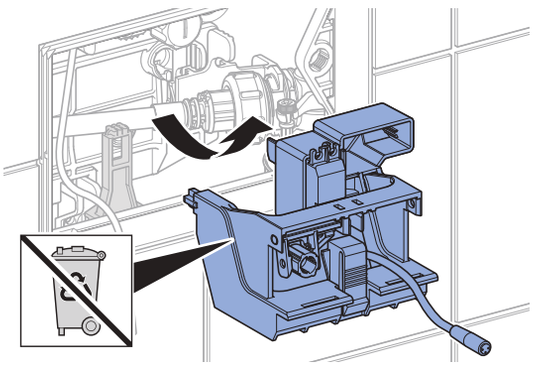

9 Retirar la lámina protectora del nuevo dispositivo elevador.

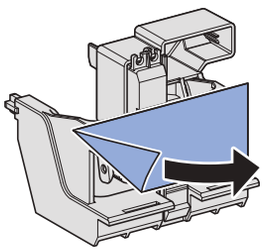

10 Montar el nuevo dispositivo elevador.

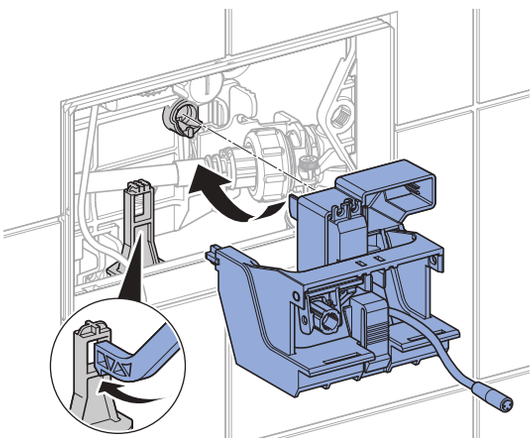

4516380043 © 10-2018
966.339.00.0 (01)

11 Montar la tapa de protección.

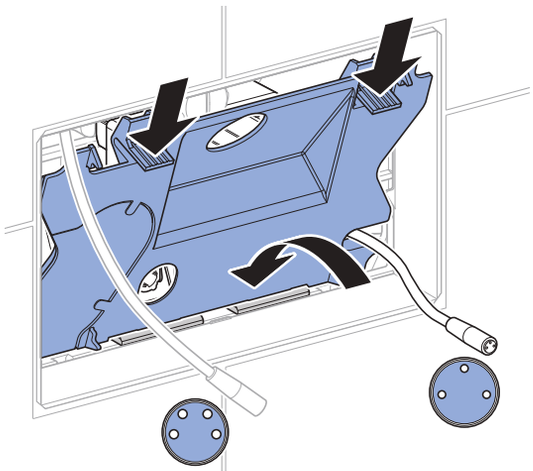

12 Montar el marco de fijación.

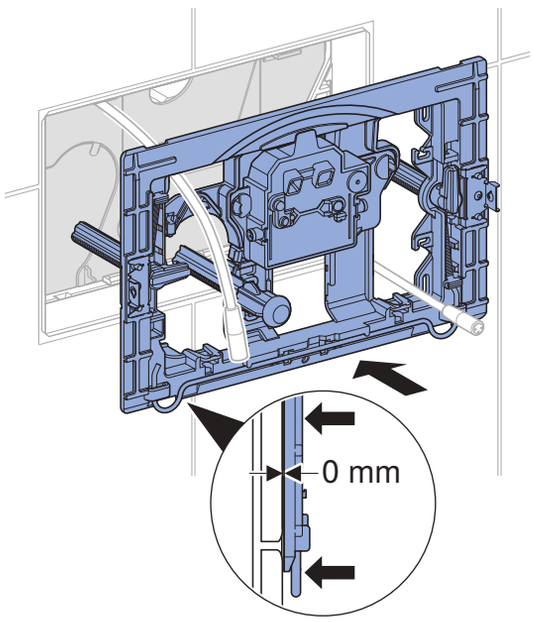

13 Fijar el perno distanciador.

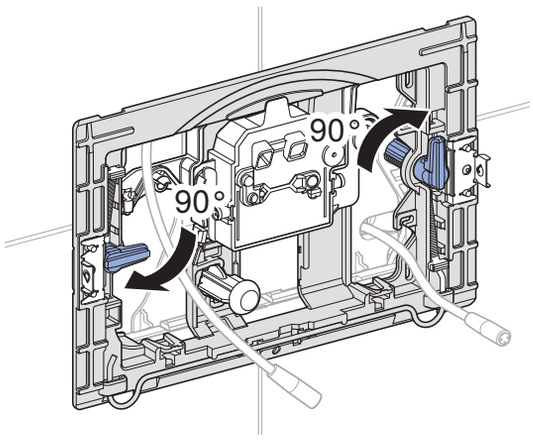

14 Fijar las chavetas de fijación.

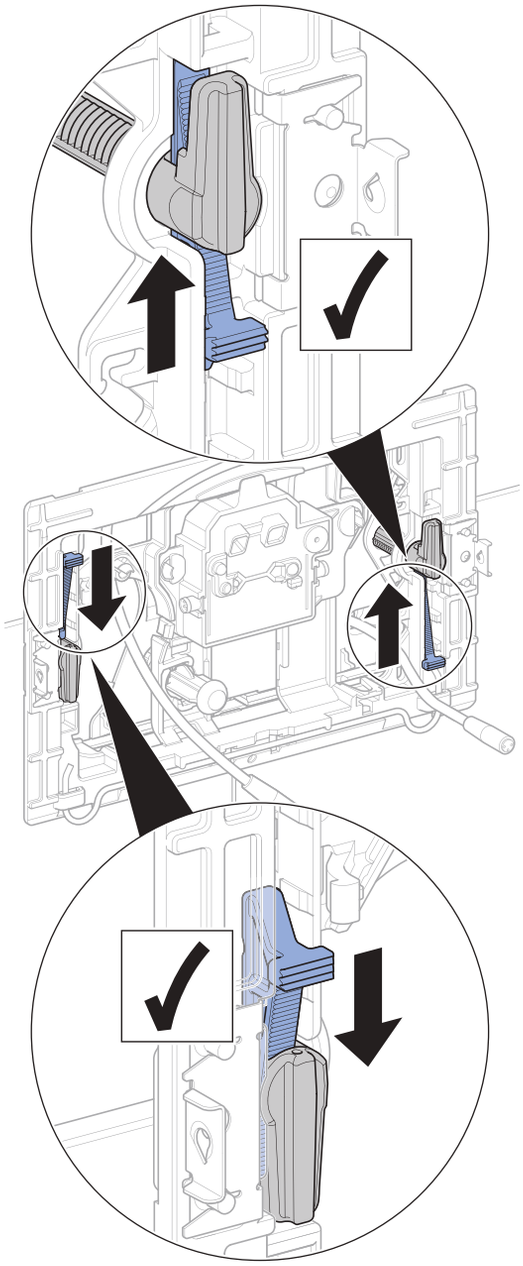

15 Girar la varilla de accionamiento en sentido horario.

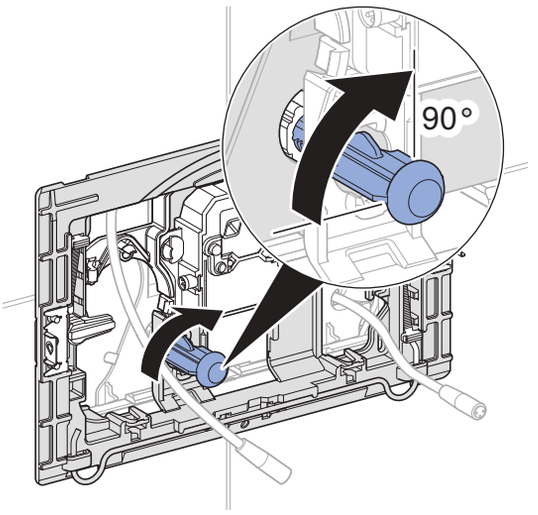

16 Volver a conectar el cable situado en el lado derecho al control, y enganchar las longitudes del cable excedentes en la suspensión de cables.

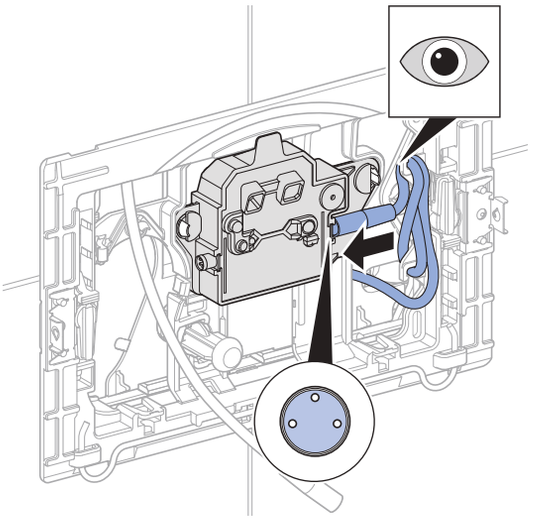

17 Volver a conectar el cable de la alimentación situado en el lado derecho al control.

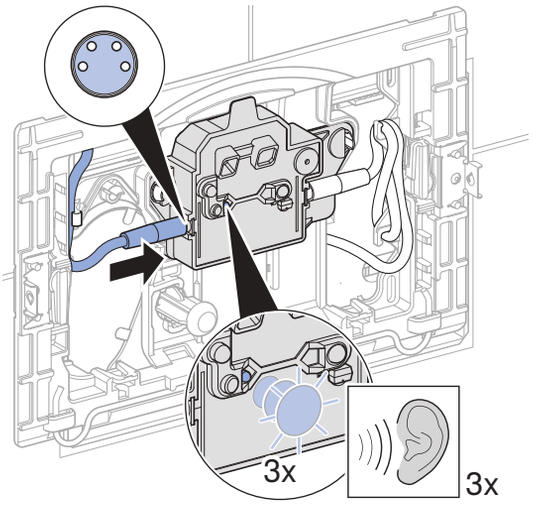

✓ La luz de control parpadea y el tono de señal suena tres veces.

18 Montar el pulsador.

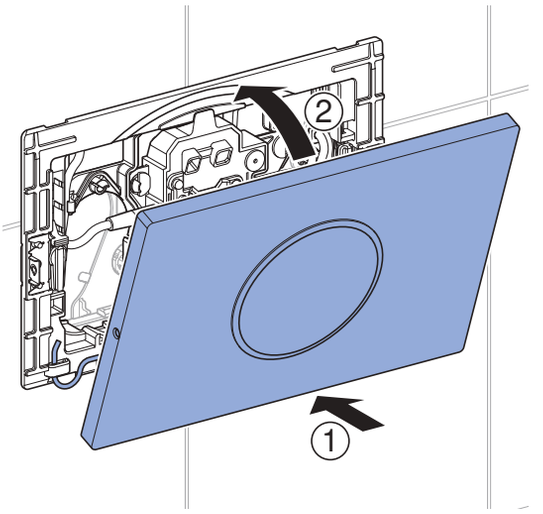

4516380043 © 10-2018
966.339.00.0 (01)

Si están disponibles, atornillar los tornillos a ambos lados del pulsador.

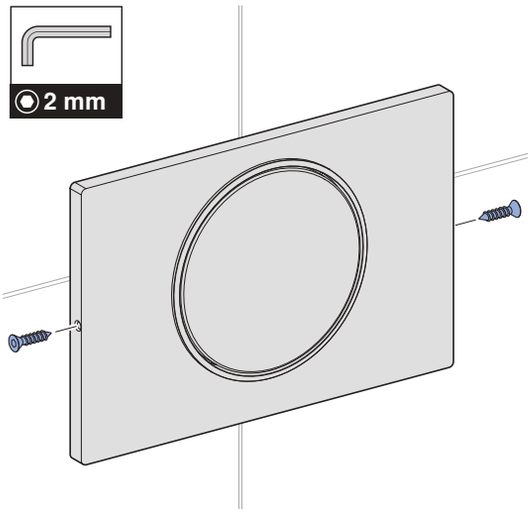

Comprobación de la detección de usuario por infrarrojos con el accionamiento manual de la descarga

▶ Mantener la mano delante del pulsador.

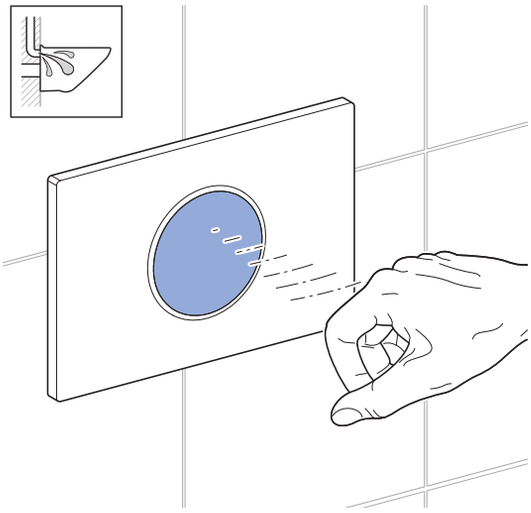

Comprobación de la detección de usuario por infrarrojos con el accionamiento automático de la descarga

▶ Retirarse del rango de detección del detector de usuario.

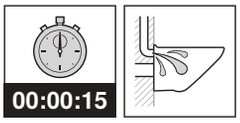

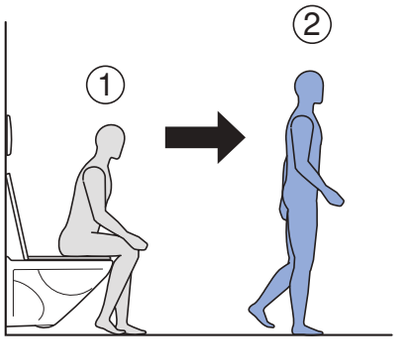

Limpieza y cuidado

ATENCIÓN

Daños en la superficie por utilización de agentes limpiadores agresivos y abrasivos

- ► No utilice agentes limpiadores que contengan cloro o ácido ni sustancias abrasivas o cáusticas.

Para la limpieza, Geberit recomienda el juego de limpieza Geberit AquaClean (n.º de art. 242.547.00.1).

1 Limpiar las superficies con un paño suave y un agente limpiador líquido y suave.

2 Secar las superficies con un paño suave.

4516380043 © 10-2018
966.339.00.0 (01)

Geberit International AG
Schachenstrasse 77, CH-8645 Jona
documentation@geberit.com
www.geberit.com

4516380043 © 10-2018
966.339.00.0 (01)