GEBERIT

INSTALLATION MANUAL

MONTAGEANLEITUNG
INSTRUCTIONS DE MONTAGE
ISTRUZIONI PER IL MONTAGGIO

KNOW HOW INSTALLED

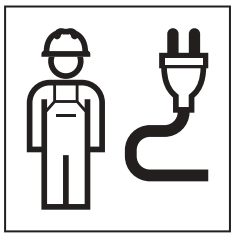

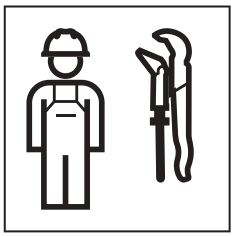

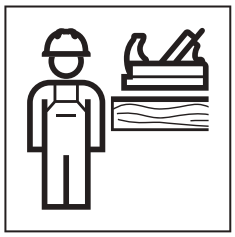

967.641.00.0(07)

GEFAHR

Elektrischer Schlag

Unsachgemässe Installation kann zu schweren Verletzungen oder zum Tod führen.

- ► Elektroanschluss darf nur durch ausgebildete Elektrofachkraft durchgeführt werden.
- ► Vor dem Anschliessen der Kabel Stromversorgung unterbrechen.
- ► Installation ausschliesslich innerhalb definierter Schutzbereiche vornehmen und geeignete Schutzmassnahmen treffen.

GEFAHR

Unsachgemässe Montage

Herabfallen des Produkts kann zu schweren Verletzungen führen.

- ► Vor der Montage die Tragfähigkeit der Wand prüfen.
- ► Vor der Montage prüfen, ob das mitgelieferte Befestigungsmaterial für den Wandtyp geeignet ist. Das Befestigungsmaterial bei Bedarf austauschen.

DANGER

Electric shock

Incorrect installation can lead to death or serious injuries.

- ► Only trained electrically skilled persons are permitted to set up the electrical connection.
- ► Disconnect the power supply before connecting the cables.
- ► Only carry out the installation within the defined protective areas and take the appropriate safety measures.

DANGER

Incorrect installation

If the product falls from a height it can lead to serious injuries.

- ► Check the bearing capacity of the wall before installation.
- ► Before installation, check whether the supplied fastening material is suitable for the type of wall in question. If necessary, replace the fastening material.

DANGER

Décharge électrique

Une installation incorrecte peut entraîner des blessures graves, voire la mort.

- ► Le raccordement électrique ne doit être réalisé que par une personne qualifiée en électricité.
- ► Avant de raccorder les câbles, couper l'alimentation électrique.
- ► Réaliser l'installation uniquement à l'intérieur des périmètres de protection définis et prendre des mesures de protection adaptées.

DANGER

Montage inapproprié

La chute du produit peut entraîner des blessures graves.

- ► Avant le montage, vérifier la portance de la paroi.
- ► Avant le montage, vérifier que le matériel de fixation convient au type de paroi. Au besoin, remplacer le matériel de fixation.

72057596942645771 © 04-2026
967.641.00.0(07)

PERICOLO
Scossa elettrica

Un'installazione non appropriata può provocare gravi lesioni o la morte.

- ► L'allacciamento elettrico deve essere effettuato solo da un elettricista qualificato.
- ► Prima di collegare i cavi, interrompere l'alimentazione elettrica.
- ► Effettuare l'installazione solo all'interno di perimetri di protezione definiti e adottare delle misure di protezione idonee.

PERICOLO
Montaggio inappropriato

La caduta del prodotto può provocare gravi lesioni.

- ► Prima del montaggio, verificare la capacità portante della parete.
- ► Prima del montaggio, verificare se il materiale di fissaggio fornito in dotazione è adatto per il tipo di parete. All'occorrenza, sostituire il materiale di fissaggio.

GEVAAR
Elektrisch schok

Ondeskundige installatie kan ernstig letsel en de dood tot gevolg hebben.

- ► De elektrische aansluiting mag alleen worden uitgevoerd door een opgeleide elektricien.
- ► Voor het aansluiten van de elektriciteitskabels stroomvoorziening onderbreken.
- ► Installatie uitsluitend binnen gedefinieerde beschermingszones uitvoeren en geschikte beschermingsmaatregelen treffen.

GEVAAR
Foutieve montage

Het eraf vallen van het product kan tot ernstig letsel leiden.

- ► Vóór de montage het draagvermogen van de wand controleren.
- ► Vóór de montage controleren, of het meegeleverde bevestigingsmateriaal voor het wandtype geschikt is. Indien nodig het bevestigingsmateriaal vervangen.

PELIGRO
Descarga eléctrica

Una instalación inadecuada puede causar lesiones graves o la muerte.

- ► La conexión eléctrica únicamente puede realizarla una persona cualificada eléctricamente con la debida formación.
- ► Antes de conectar el cable, desconectar la alimentación.
- ► Realizar la instalación únicamente en la zona de protección especificada y tomar las medidas de protección necesarias.

PELIGRO
Montaje inadecuado

La caída del producto puede causar lesiones graves.

- ► Antes del montaje, comprobar la capacidad de carga de la pared.
- ► Antes del montaje, comprobar si el material de fijación suministrado es el adecuado para el tipo de pared en cuestión. En caso necesario, cambiar el material de fijación.

PERIGO
Choque elétrico

A instalação incorreta pode causar ferimentos graves ou levar à morte.

- ► A ligação elétrica só pode ser efetuada por uma pessoa eletricamente qualificada.
- ► Antes de ligar o cabo, interromper a distribuição de corrente.
- ► Efetuar a instalação exclusivamente dentro das áreas de proteção definidas e tomar medidas de proteção adequadas.

PERIGO
Montagem incorreta

A queda do produto pode causar ferimentos graves.

- ► Verificar a capacidade de carga da parede antes da montagem.
- ► Antes da montagem, verificar se o material de fixação fornecido é adequado para o tipo de parede. Se necessário, substituir o material de fixação.

FARE
Elektrisk stød

Forkert installation kan føre til alvorlige kvæstelser eller døden.

- ► Eltilslutning må udelukkende udføres af en autoriseret elinstallatør.
- ► Afbryd strømforsyningen, inden kablerne tilsluttes.
- ► Foretag udelukkende installationen inden for definerede beskyttelsesområder, og træf egnede beskyttelsesforanstaltninger.

FARE
Forkert montering

Hvis produktet falder ned, kan det føre til alvorlige kvæstelser.

- ► Kontroller væggens bæredygtighed inden monteringen.
- ► Kontroller inden monteringen, at det medfølgende fastgørelsesmateriale er egnet til vægtypen. Udskift fastgørelsesmaterialet ved behov.

FARE
Elektrisk støt

Feil installasjon kan føre til alvorlige personskader eller til dødsfall.

- ► Elektrotilkopling må bare utføres av faglært elektriker.
- ► Skill strømforsyningen før tilkobling av kablene.
- ► Utfør installasjon bare innenfor definerte beskyttelsesområder, og treff egnede beskyttelsestiltak.

FARE
Feil montering

Hvis produktet faller ned, kan det føre til alvorlige personskader.

- ► Kontroller bæreevnen til veggen før montering.
- ► Kontroller før montering om det medfølgende festematerialet egner seg for veggtypen. Bytt ut festematerialet ved behov.

FARA
Elektrisk stöt

Felaktig installation kan leda till allvarliga personskador eller dödsfall.

- ► Elanslutning får endast genomföras av utbildade, behöriga elektriker.
- ► Koppla från strömförsörjningen innan du ansluter kablarna.
- ► Installera endast inom definierade skyddsområden och vidta lämpliga skyddsåtgärder.

72057596942645771 © 04-2026
967.641.00.0(07)

FARA

Felaktig montering

Nedfallande produkt kan leda till allvarliga personskador.

- ► Kontrollera väggens hållfasthet före montering.
- ► Kontrollera före montering om det medföljande infästningsmaterialet är lämpat för väggtypen. Byt vid behov ut infästningsmaterialet.

VAARA

Sähköisku

Epäasianmukainen asennus voi johtaa vakaviin vammoihin tai jopa kuolemaan.

- ► Sähköliitoksen saavat tehdä vain sähköalan ammattilaiset.
- ► Katkaise sähkönsyöttö ennen kaapelien liittämistä.
- ► Tee asennus vain määritetyillä suoja-alueilla ja suorita soveltuvat varotoimenpiteet.

VAARA

Epäasianmukainen asennus

Tuotteen putoamisesta voi aiheutua vakavia loukkaantumisia.

- ► Tarkasta seinän kantavuus ennen asentamista.
- ► Tarkasta ennen asentamista, sopiiko toimitettu kiinnitysmateriaali seinän tyyppiin. Vaihda kiinnitysmateriaali tarvittaessa.

HÆTTA

Raflost

Ef ekki er farið rétt að við uppsetningu getur það leitt til alvarlegra meiðsla eða dauða.

- ► Eingöngu faglærðir rafvirkjar mega annast tengingu við rafmagn.
- ► Taka skal strauminn af áður en kaplarnir eru tengdir.
- ► Uppsetning má eingöngu fara fram innan skilgreindra hlífðarsvæða og gera skal viðeigandi öryggisráðstafanir.

HÆTTA

Ekki farið rétt að við uppsetningu

Ef varan fellur niður getur það valdið alvarlegum meiðslum.

- ► Kanna skal burðargetu veggs áður en uppsetning fer fram.
- ► Ganga skal úr skugga um að meðfylgjandi festibúnaður henti fyrir vegginn áður en uppsetning fer fram. Ef þörf krefur skal nota annan festibúnað.

NIEBEZPIECZEŃSTWO

Porażenie prądem

Nieprawidłowa instalacja może doprowadzić do ciężkich obrażeń lub śmierci.

- ► Przyłącze elektryczne może być wykonane wyłącznie przez specjalistę elektryka.
- ► Przed podłączeniem przewodu przerwać zasilanie.
- ► Instalację wykonywać wyłącznie w obrębie zdefiniowanych stref ochronnych i stosować odpowiednie środki ochronne.

NIEBEZPIECZEŃSTWO

Nieprawidłowy montaż

Spadnięcie produktu może prowadzić do ciężkich obrażeń.

- ► Przed montażem sprawdzić nośność ściany.
- ► Przed montażem sprawdzić, czy dostarczone elementy mocujące są przeznaczone do danego typu ściany. W razie potrzeby wymienić elementy mocujące.

VESZÉLY

Áramütés

A szakszerűtlen szerelés súlyos sérüléseket vagy halált okozhat.

- ► Az elektromos csatlakozás kiépítését csak képzett villamossági szakember végezheti.
- ► A kábel csatlakoztatása előtt szakítsa meg az áramellátást.
- ► A szerelést kizárólag meghatározott védelmi zónán belül szabad végezni és meg kell tenni a megfelelő védelmi intézkedéseket.

VESZÉLY

Szakszerűtlen szerelés

A termék leesése súlyos sérüléseket okozhat.

- ► Felszerelés előtt ellenőrizze a fal tartóképességét.
- ► Felszerelés előtt ellenőrizze, hogy a mellékelt rögzítési anyag alkalmas-e az adott faltípushoz. Szükség esetén cserélje ki a rögzítési anyagot.

NEBEZPEČENSTVO

Zásah elektrickým prúdom

Neodborná inštalácia môže viesť k ťažkým zraneniam alebo k úmrtiu.

- ► Elektrické pripojenie smie vykonať iba kvalifikovaný odborný elektrikár.
- ► Pred pripojením káblov prerušte napájanie elektrickým prúdom.
- ► Inštalácia sa smie vykonať výlučne v rámci definovaných rozsahov ochrany a vhodných ochranných opatrení.

NEBEZPEČENSTVO

Neodborná montáž

Spadnutie výrobku môže viesť k ťažkým zraneniam.

- ► Pred montážou skontrolujte nosnosť steny.
- ► Pred montážou skontrolujte, či dodaný pripevňovací materiál je vhodný pre príslušný typ steny. V prípade potreby vymeňte pripevňovací materiál.

NEBEZPEČÍ

Úraz elektrickým proudem

Neodborná instalace může způsobit vážná zranění nebo usmrcení.

- ► Přívod elektřiny smí připojovat pouze kvalifikovaný elektrikář.
- ► Před připojením kabelu přerušte napájení elektrickým proudem.
- ► Instalaci provádějte výhradně v rámci stanovených ochranných zón a přijměte vhodná bezpečnostní opatření.

NEBEZPEČÍ

Neodborná montáž

Pád výrobku může způsobit těžké úrazy.

- ► Před montáží zkontrolujte nosnost stěny.
- ► Před montáží zkontrolujte, zda je dodaný upevňovací materiál vhodný pro daný typ stěny. V případě potřeby upevňovací materiál vyměňte.

72057596942645771 © 04-2026
967.641.00.0(07)

NEVARNOST
Električni udar

Neustrezna inštalacija lahko povzroči hude poškodbe ali smrt.

- ► Električni priključek lahko izvede samo usposobljeni električar.
- ► Pred priključitvijo kabla je treba prekiniti dovod električnega toka.
- ► Inštalacijo je treba opraviti samo znotraj določenih zavarovanih območij. Poleg tega je treba izvesti ustrezne varnostne ukrepe.

NEVARNOST
Nestrokovna montaža

Padec izdelka lahko povzroči težke poškodbe.

- ► Pred montažo preverite nosilnost stene.
- ► Pred montažo preverite, ali je dobavljeni pritrdilni material primeren za tip stene. Pritrdilni material po potrebi zamenjajte.

OPASNOST
Električni udar

Nestručna instalacija može prouzročiti teške ozljede ili smrt.

- ► Priključak struje smiju izvesti samo obrazovani kvalificirani električari.
- ► Prije priključivanja kabela prekinite opskrbu električnom energijom.
- ► Instalaciju izvedite isključivo unutar definiranih područja zaštite te poduzmite odgovarajuće mjere zaštite.

OPASNOST
Nestručna montaža

Pad proizvoda može izazvati teške ozljede.

- ► Prije montaže provjerite nosivost zida.
- ► Prije montaže provjerite je li isporučeni pričvrsni materijal prikladan za tip zida. Po potrebi zamijenite pričvrsni materijal.

OPASNOST
Električni udar

Nestručna instalacija može da dovede do ozbiljnih povreda ili smrti.

- ► Priključivanje električnog napajanja sme da izvrši samo obučeni električar.
- ► Pre priključivanja kablova prekinite napajanje strujom.
- ► Instalaciju obavljajte isključivo unutar definisanih područja zaštite i preduzmite odgovarajuće mere zaštite.

OPASNOST
Nepravilna montaža

Padanje proizvoda može da dovede do teških povreda.

- ► Pre montaže ispitati nosivost zida.
- ► Pre montaže ispitati da li je isporučeni materijal za pričvršćenje pogodan za tip zida. Materijal za pričvršćenje, po potrebi, zameniti.

OHT
Elektrilöök

Asjatundmatu paigaldamine võib põhjustada raskeid vigastusi või surma.

- ► Elektriühenduse tohib luua ainult väljaõppinud elektrivaldkonna spetsialist.
- ► Enne kaabli ühendamist katkestage voolutoide.
- ► Tehke paigaldus ainult määratud kaitsealade ulatuses ja võtke kasutusele vastavad kaitsemeetmed.

OHT

Asjatundmatu paigaldus

Toote allakukkumine võib põhjustada raskeid vigastusi.

- ► Enne paigaldamist kontrollige seina kandevõimet.
- ► Enne paigaldamist kontrollige, kas kaasapandud kinnitusmaterjal sobib seina tüübiga. Vajadusel asendage kinnitusmaterjal.

BĪSTAMI

Elektriskās strāvas trieciens

Nepareiza uzstādīšana var izraisīt nopietnas traumas vai nāvi.

- ► Elektrisko pieslēgumu drīkst veikt tikai profesionāls elektriķis.
- ► Pirms kabeļu pieslēgšanas pārtraukt strāvas padevi.
- ► Instalāciju veikt tikai noteiktās aizsardzības zonās un ievērot piemērotus aizsardzības pasākumus.

BĪSTAMI

Nelietpratīga montāža

Produkta nokrišana var izraisīt smagas traumas.

- ► Pirms montāžas pārbaudiet sienas nestspēju.
- ► Pirms montāžas pārbaudiet, vai piegādes komplektā iekļautais stiprinājuma materiāls ir piemērots sienas tipam. Stiprinājuma materiālu nepieciešamības gadījumā nomainiet.

PAVOJINGA

Elektros smūgis

Netinkamai sumontavus gali būti sunkiai sužaloti arba žūti asmenys.

- ► Prijungimo prie elektros tinklo darbus gali atlikti tik kvalifikuoti elektrikai.
- ► Prieš prijungiant kabelį būtina nutraukti elektros tiekimą.
- ► Prijungimą atlikite tik apibrėžtoje saugos zonoje ir laikydamiesi privalomų saugos priemonių.

PAVOJINGA

Netinkamas montavimas

Nukritęs gaminys gali sukelti sunkius kūno sužalojimus.

- ► Prieš montavimą patikrinkite sienos atsparumą apkrovai.
- ► Prieš montavimą patikrinkite, ar patiekta tvirtinimo medžiaga pritaikyta sienos tipui. Jeigu būtina, tvirtinimo medžiagą pakeiskite.

ОПАСНОСТ

Токов удар

Неправилният монтаж може да доведе до тежки наранявания и смърт.

- ► Електрическото свързване трябва да бъде извършвано само от обучен електротехник.
- ► Преди свързването на кабелите прекъснете електрическото захранване.
- ► Извършвайте инсталацията само в границите на определени зони на защита и прилагайте подходящи предпазни мерки.

72057596942645771 © 04-2026
967.641.00.0(07)

ОПАСНОСТ

Неправилен монтаж

Падането на продукта може да причини тежки наранявания.

- ► Преди монтажа проверете товароносимостта на стената.
- ► Преди монтажа проверете дали доставените с продукта крепежни елементи са подходящи за типа стена. При необходимост сменете крепежните елементи.

PERICOL

Electrocutare

Instalarea necorespunzătoare poate duce la vătămări corporale grave sau deces.

- ► Racordarea electrică trebuie efectuată doar de electricieni calificați.
- ► Înainte de racordarea cablului, întrerupeți alimentarea de la sursa de curent.
- ► Instalarea trebuie realizată exclusiv în perimetrul zonelor de protecție definite şi trebuie luate măsuri de protecție adecvate.

PERICOL

Montaj incorect

Căderea produsului se poate solda cu leziuni grave.

- ► Înaintea montajului, verificați capacitatea portantă a peretelui.
- ► Înaintea montajului, verificați dacă materialul de fixare livrat este adecvat pentru tipul de perete respectiv. La nevoie, înlocuiți materialul de fixare.

RREZIK

Goditje elektrike

Instalimi jo në përputhje me rregullat mund të shkaktojë lëndime të rënda ose vdekjen.

- ► Lidhja elektrike lejohet të kryhet vetëm nga elektricistë të trajnuar.
- ► Ndërprisni furnizimin me energji para lidhjes së kabllove.
- ► Kryejeni instalimin vetëm brenda zonave të përcaktuara të mbrojtjes dhe merrni masat e përshtatshme mbrojtëse.

RREZIK

Montimi i papërshtatshëm

Nëse produkti bie mund të shkaktojë lëndime të rënda.

- ► Para montimit kontrolloni aftësinë mbajtëse të murit.
- ► Para montimit kontrolloni, nëse materiali i fiksimit i dërguar bashkë më produktin është i përshtatshëm për llojin e murit. Nëse është e nevojshme ndryshoni materialin e fiksimit.

ОПАСНОСТ

Струен удар

Несоодветната инсталација може да предизвика тешки повреди или смрт.

- ► Електричното поврзување не смее да го извршуваат необучени електричари.
- ► Исклучете го напојувањето пред да поврзувате кабел за струја.
- ► Извршувајте ја инсталацијата само во рамките на дефинираните области на заштита и преземајте соодветни мерки на претпазливост.

ОПАСНОСТ

Непрописна монтажа

Паѓањето на производот може да предизвика тешки повреди.

- ► Проверете ја носивоста на ѕидот пред монтажата.
- ► Проверете пред монтажата дали добиениот материјал за прицврстување е наменет за типот на ѕид. Заменете го материјалот за прицврстување по потреба.

ΚΙΝΔΥΝΟΣ

Ηλεκτροπληξία

Η λανθασμένη εγκατάσταση μπορεί να οδηγήσει σε σοβαρούς τραυματισμούς ή θάνατο.

- ► Η ηλεκτρική σύνδεση επιτρέπεται να πραγματοποιηθεί μόνο από εκπαιδευμένο ηλεκτρολόγο.
- ► Πριν από τη σύνδεση των καλωδίων, να διακόπτετε την παροχή τάσης.
- ► Πραγματοποιήστε την εγκατάσταση αποκλειστικά εντός καθορισμένων πεδίων προστασίας και λάβετε τα κατάλληλα προστατευτικά μέτρα.

ΚΙΝΔΥΝΟΣ

Λανθασμένη συναρμολόγηση

Η πτώση του προϊόντος μπορεί να οδηγήσει σε σοβαρούς τραυματισμούς.

- ► Πριν από τη συναρμολόγηση, ελέγξτε τη φέρουσα ικανότητα του τοίχου.
- ► Πριν από τη συναρμολόγηση, ελέγξτε αν το παρεχόμενο υλικό στερέωσης είναι κατάλληλο για τον συγκεκριμένο τύπο τοίχου. Εάν χρειάζεται, αντικαταστήστε το υλικό στερέωσης.

TEHLİKE

Elektrik çarpması

Hatalı kurulum ağır yaralanmalara veya ölüme yol açabilir.

- ► Elektrik bağlantısı sadece eğitimli elektrik teknisyeni tarafından yapılabilir.
- ► Kabloları bağlamadan önce güç ünitesini kapatın.
- ► Kurulumu sadece tanımlı koruma alanları içinde yapın ve uygun koruma önlemleri alın.

TEHLİKE

Hatalı montaj

Ürünün düşmesi ağır yaralanmalara yol açabilir.

- ► Montajdan önce duvarın taşıma kapasitesini kontrol edin.
- ► Montajdan önce, birlikte teslim edilen sabitleme malzemesinin duvar tipi için uygun olup olmadığını kontrol edin. Gerekirse sabitleme malzemesini değiştirin.

ОПАСНО

Удар электрическим током

Неквалифицированная установка может привести к получению тяжелых травм и к летальному исходу.

- ► Подключение к электросети разрешается выполнять только электротехническому квалифицированному персоналу.
- ► Перед подсоединением кабелей отключить подачу электропитания.
- ► Установку необходимо проводить исключительно в пределах установленных безопасных зон с соблюдением соответствующих мер безопасности.

72057596942645771 © 04-2026
967.641.00.0(07)

ОПАСНО

Неквалифицированный монтаж

Падение изделия может привести к получению тяжелых травм.

- ► Перед монтажом проверить несущую способность стены.
- ► Перед монтажом проверить, подходят ли входящие в комплект поставки крепежи к типу стены. При необходимости заменить крепежи .

НЕБЕЗПЕЧНО

Ураження електричним струмом

Неналежне встановлення може призвести до важких травм або смерті.

- ► Електричне підключення може здійснюватися тільки навченими електриками.
- ► Перед підключенням кабелів від'єднайте джерело живлення.
- ► Виконуйте встановлення виключно в межах визначених захищених зон і вживайте відповідних захисних заходів.

НЕБЕЗПЕЧНО

Неналежний монтаж

Падіння виробу може спричинити тяжкі травми.

- ► Перед монтажем перевірити тримкість стіни.
- ► Перед монтажем перевірити, чи кріплення, що входить у комплект, придатне для наявного типу стіни. За потреби замінити кріплення.

危险

电击

安装不当可能导致重伤或死亡。

- ► 仅允许经过培训的电工进行电气连接。
- ► 在连接电缆前切断电源。
- ► 只在规定的防护区域内进行安装并采取适当的防护措施。

危险

安装不当

产品坠落可能造成人员重伤。

- ► 安装前检查墙壁的承载能力。
- ► 安装前检查随附的紧固件是否适用于此类墙壁。必要时更换紧固件。

خطر

صدمة كهربائية

قد يؤدي التركيب غير السليم إلى إصابات بالغة ويتسبب في الوفاة.

- ◄ لا يسمح بإجراء التوصيل الكهربائي إلا بمعرفة شخص ماهر كهربائيًا مؤهل.
- ◄ قم بفصل التيار الكهربائي قبل توصيل الكابل.
- ◄ يجب عدم القيام بالتركيب إلا في مناطق الحماية المحددة واتخاذ التدابير الوقائية المناسبة.

خطر

التركيب غير السليم

قد يؤدي سقوط المنتج إلى إصابات بالغة.

- ◄ تحقق من القدرة التحميلية للجدار قبل التركيب.
- ◄ تأكد قبل التركيب من أن مادة التثبيت المرفقة مناسبة لنوع الجدار. قم بتغيير مادة التثبيت إذا لزم الأمر.

▶

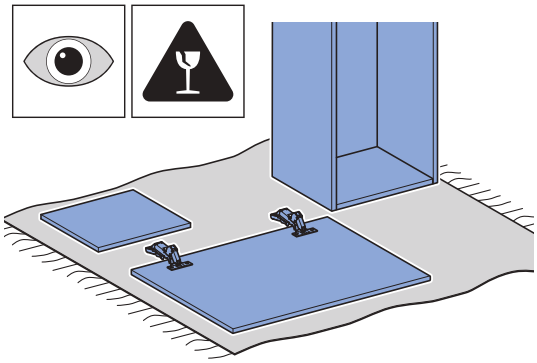

cm

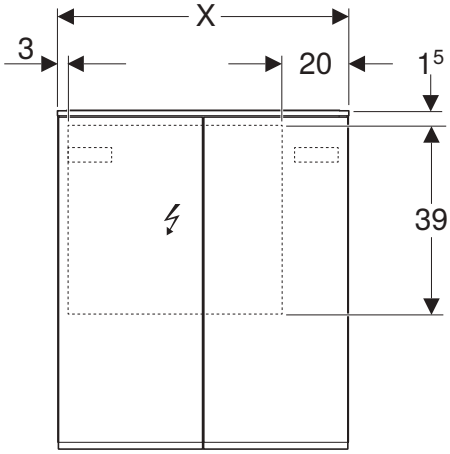

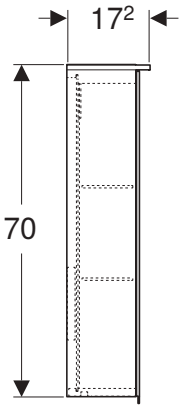

1

✓

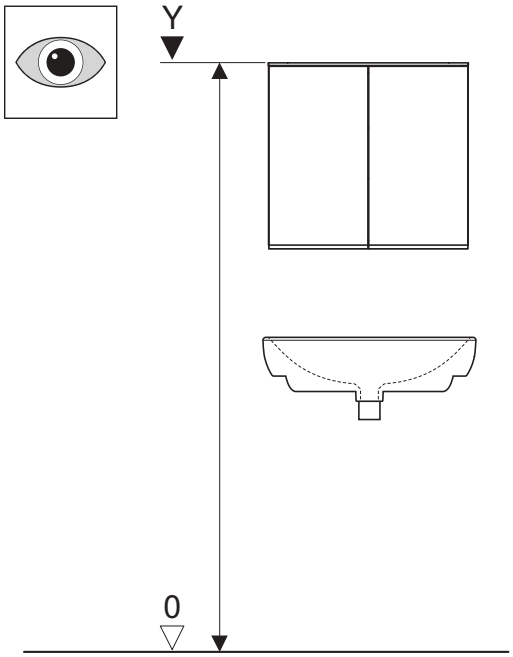

✓

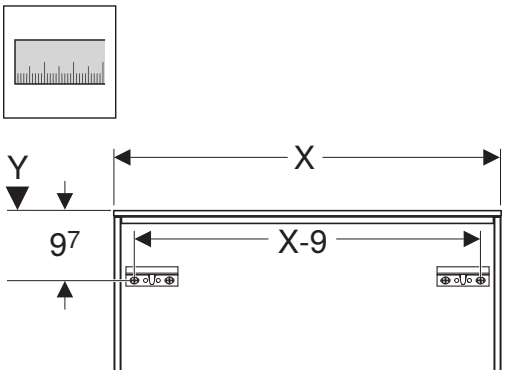

72057596942645771 © 04-2026
967.641.00.0(07)

1

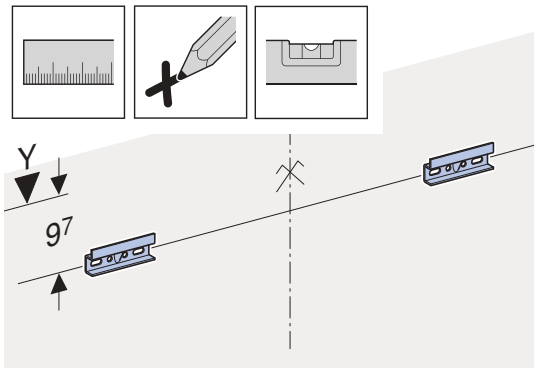

2

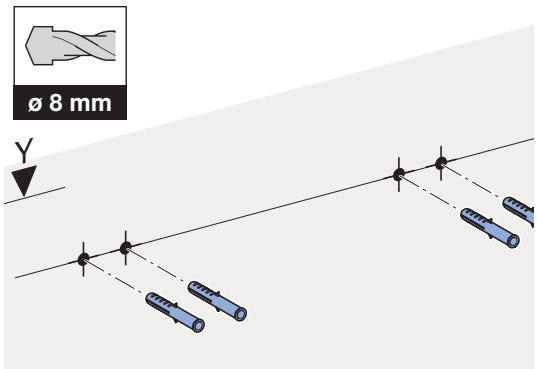

3

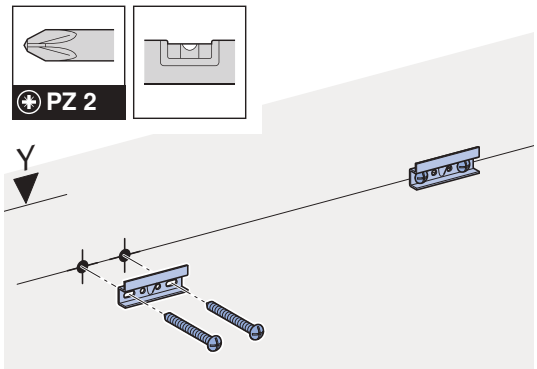

4

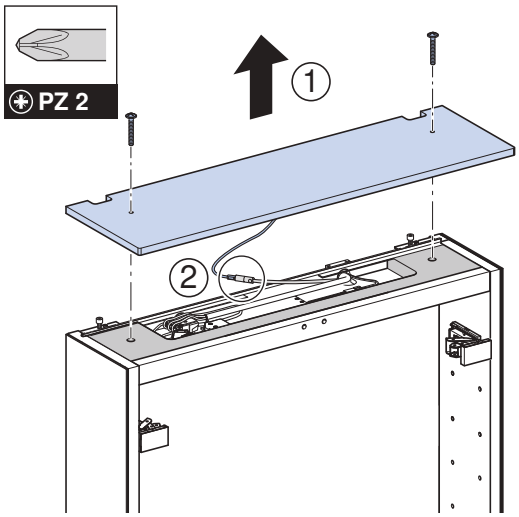

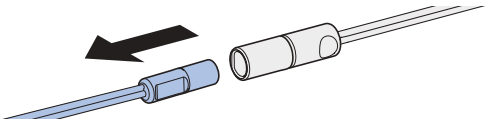

5

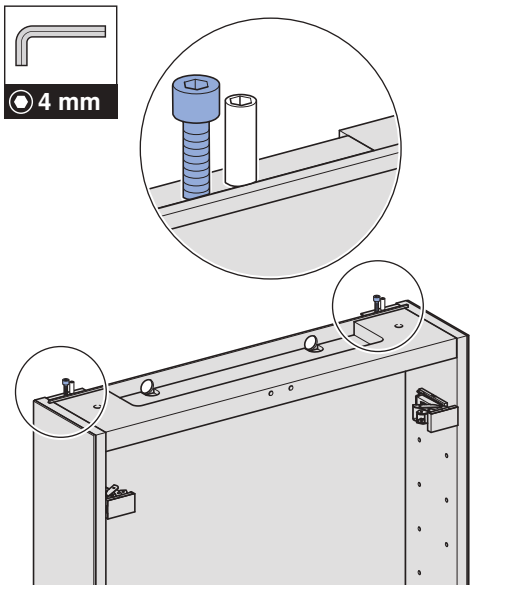

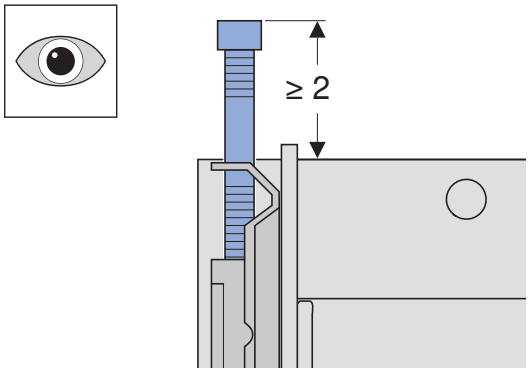

6

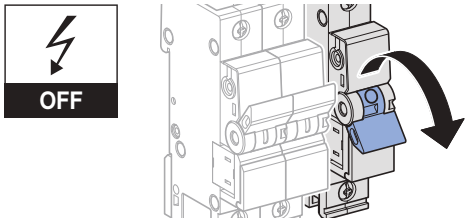

7

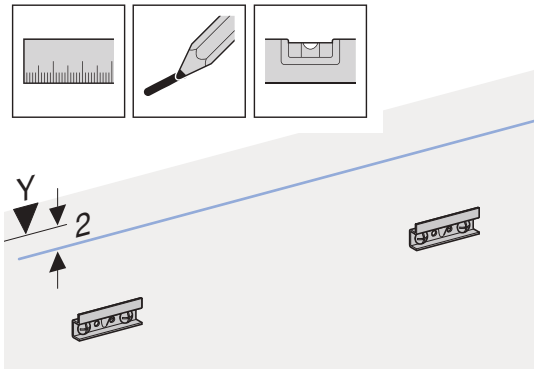

8

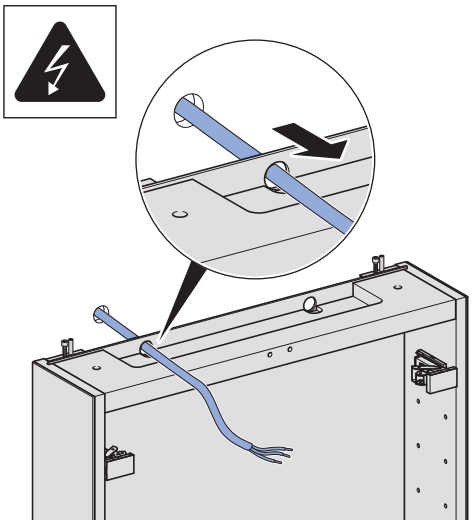

9

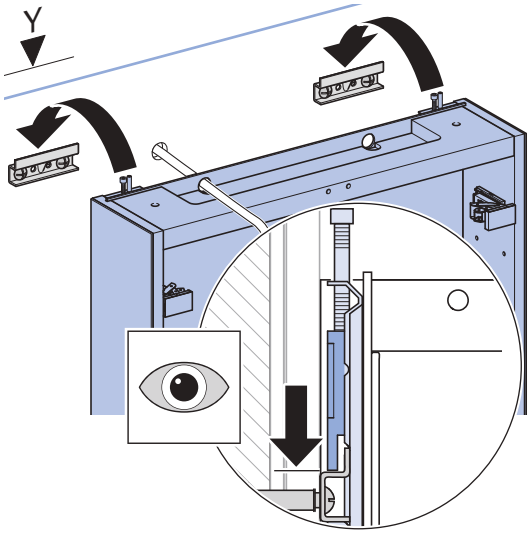

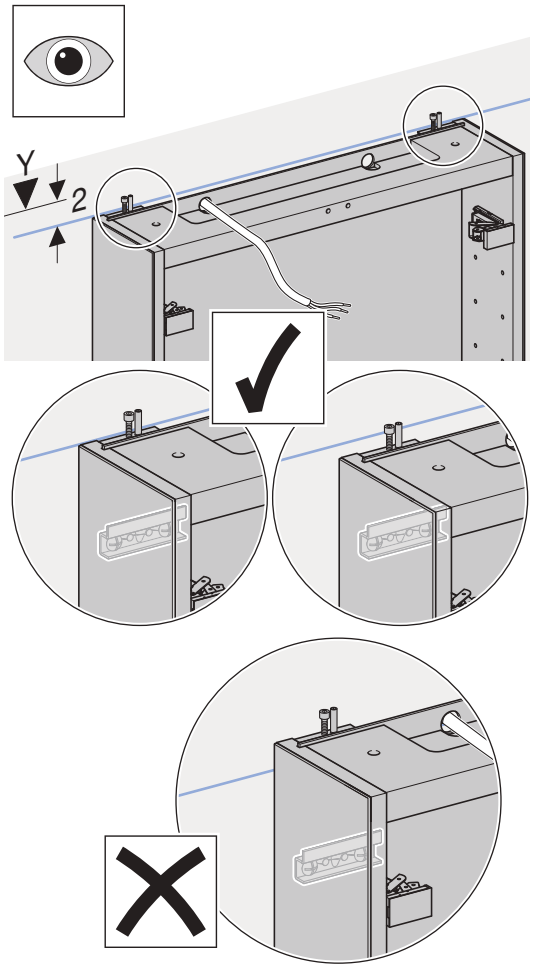

72057596942645771 © 04-2026
967.641.00.0(07)

10

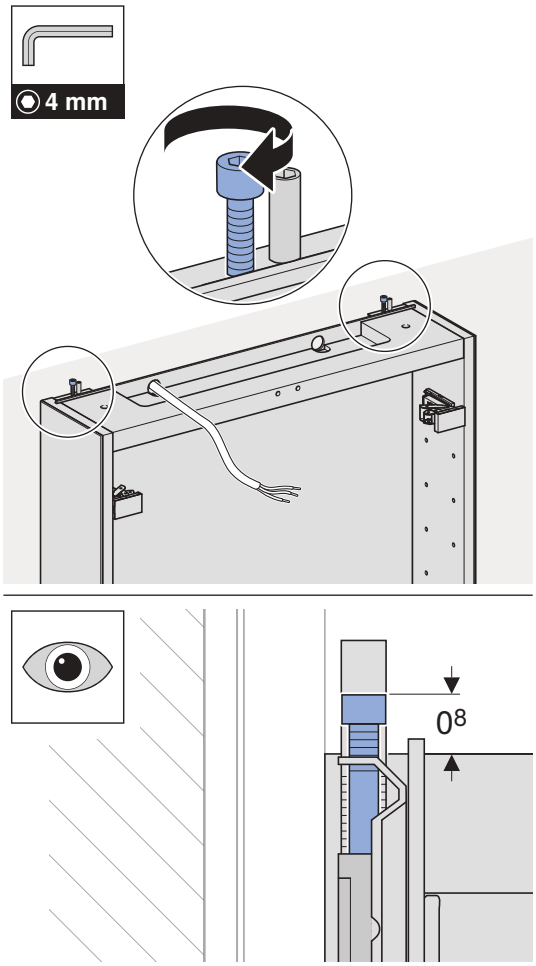

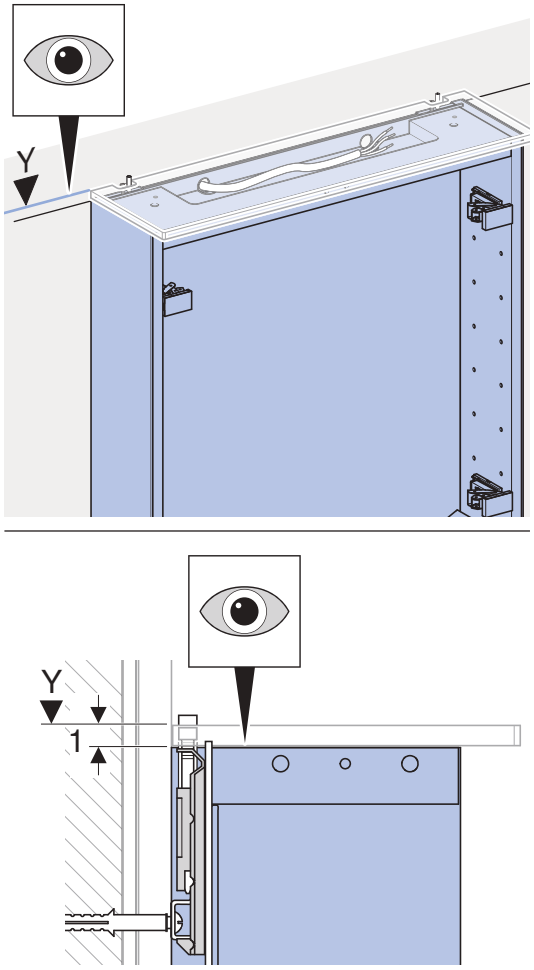

11

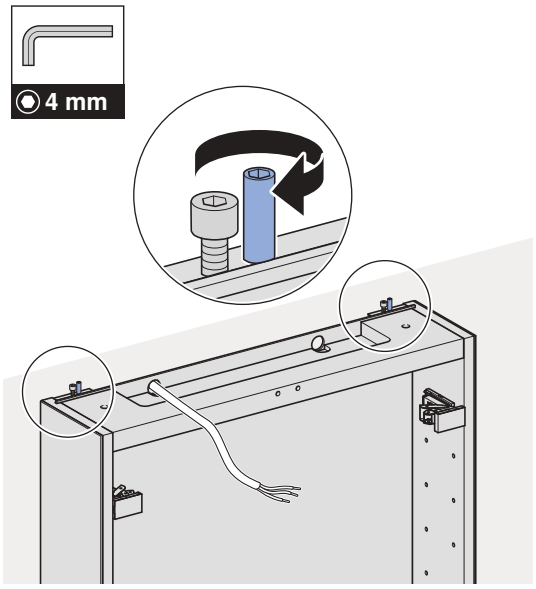

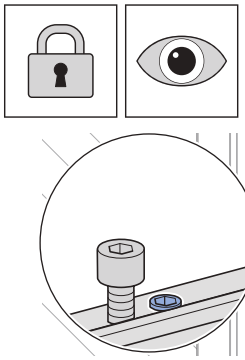

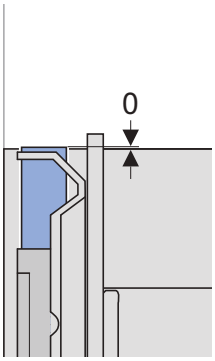

2

✓

1

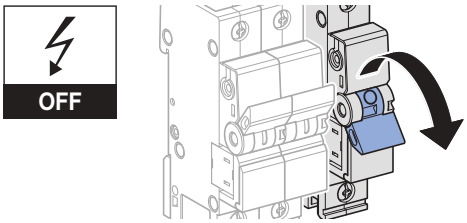

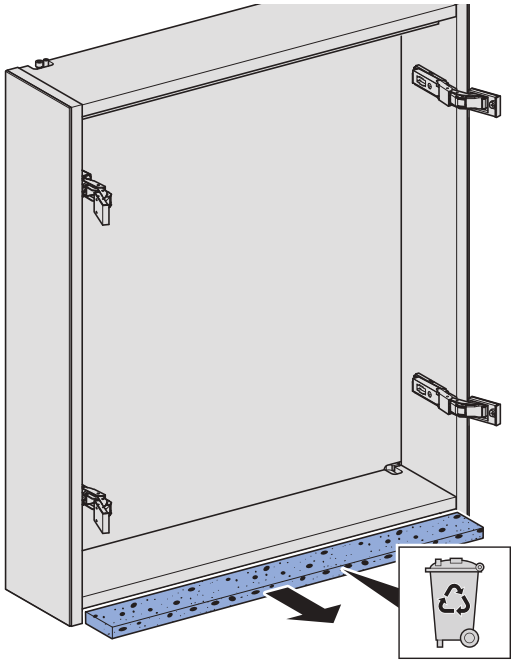

72057596942645771 © 04-2026
967.641.00.0(07)

2

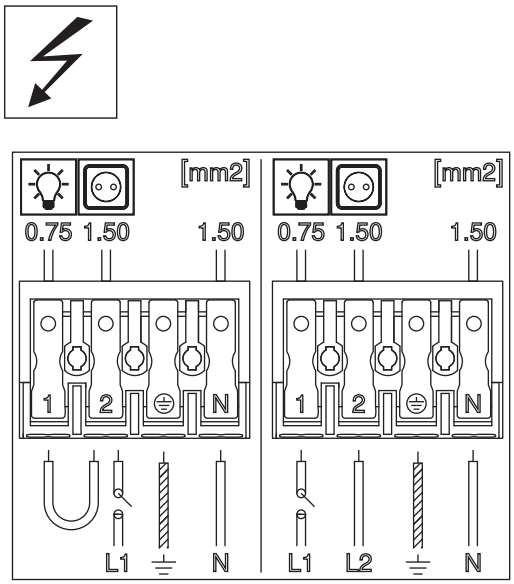

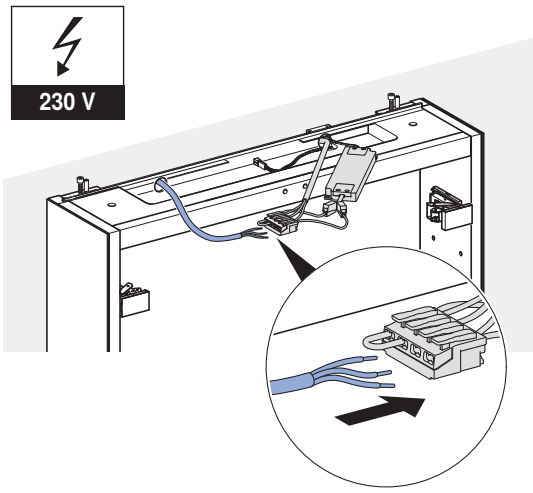

3

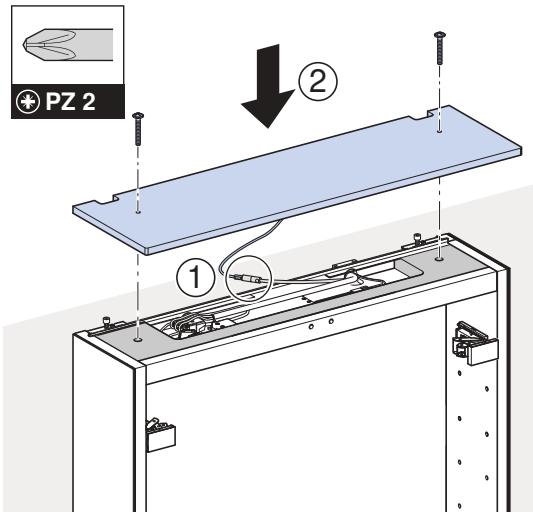

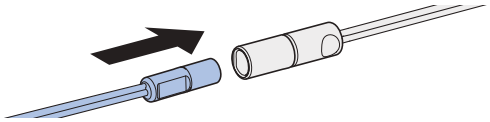

4

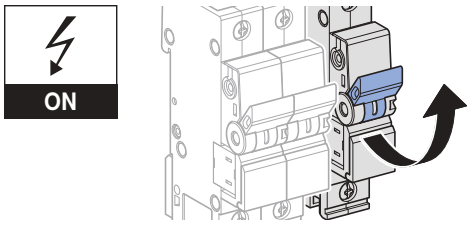

3

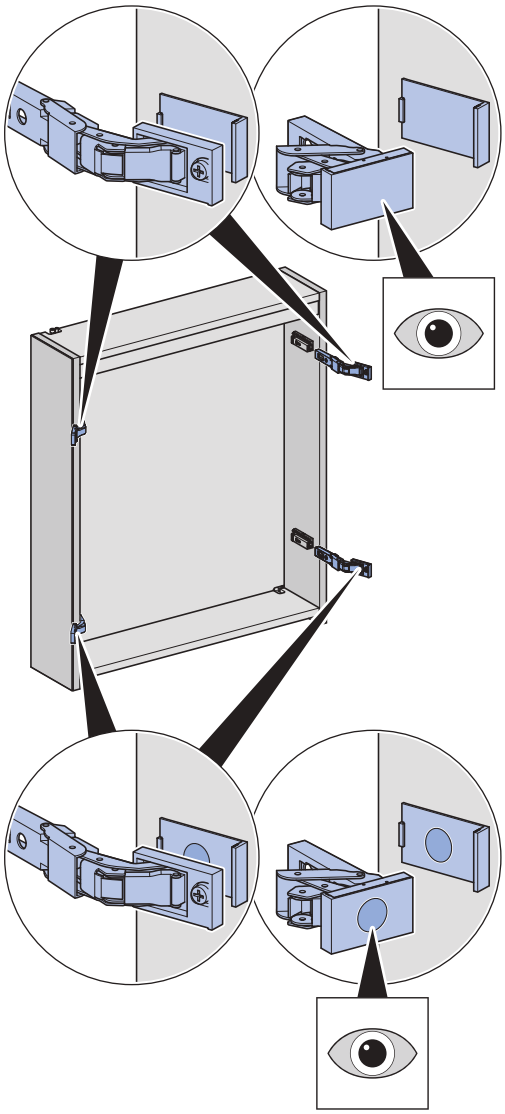

1

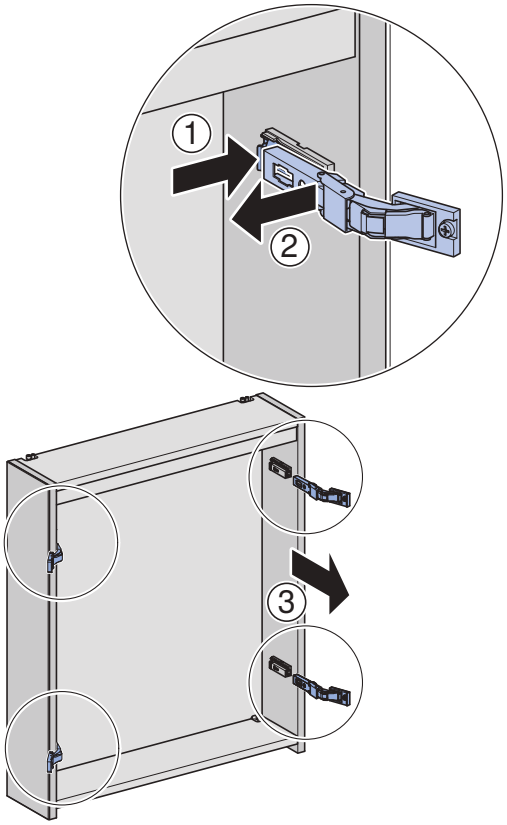

2

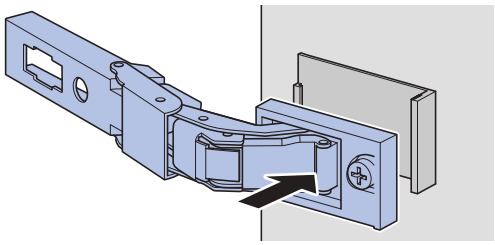

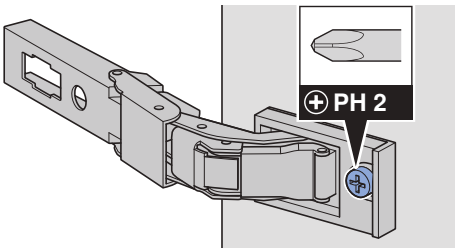

72057596942645771 © 04-2026

4

1

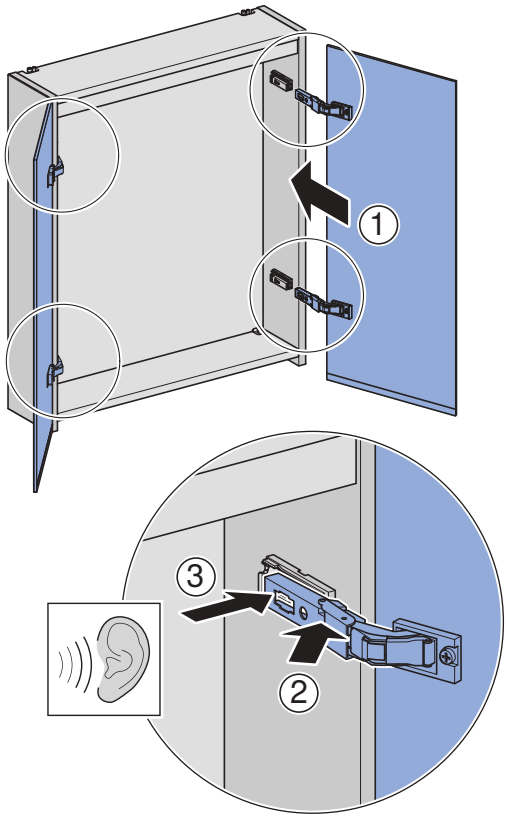

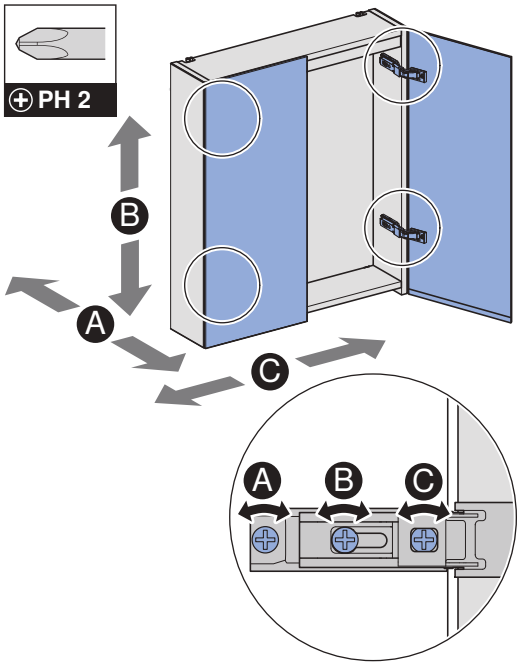

2

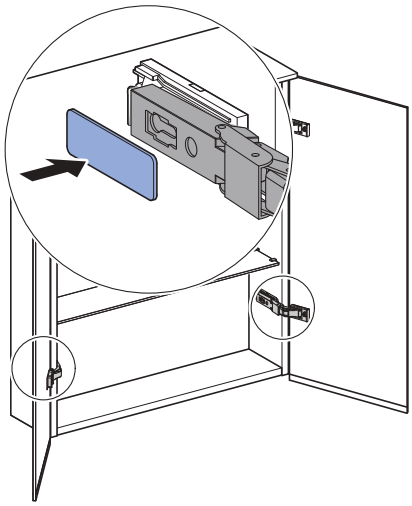

5

1

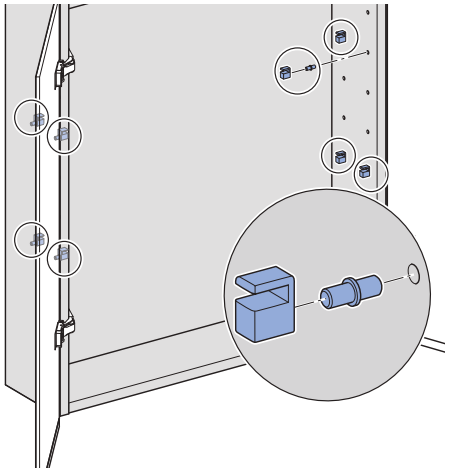

2

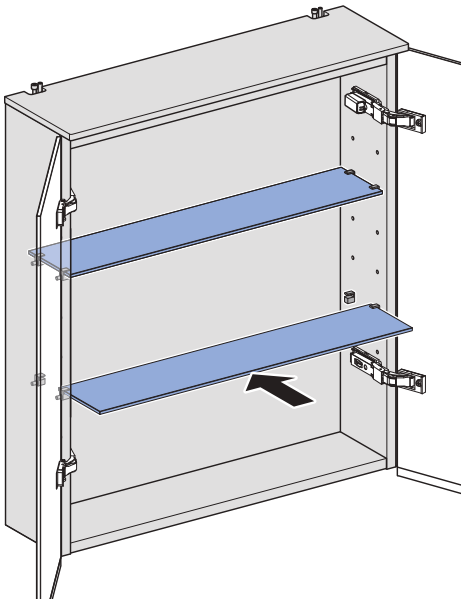

3

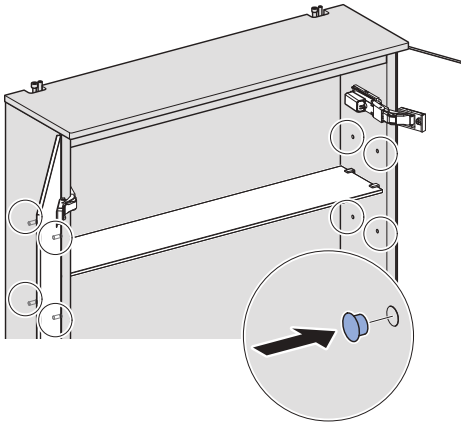

1

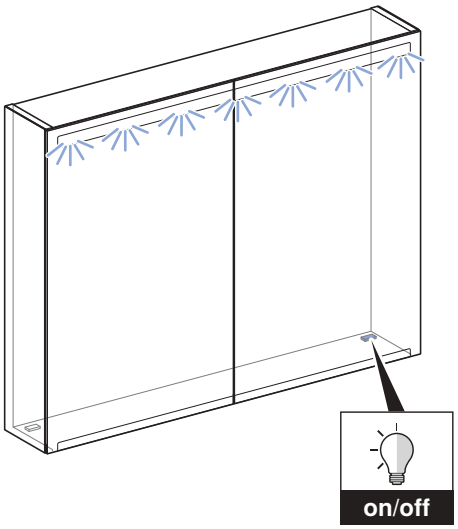

2

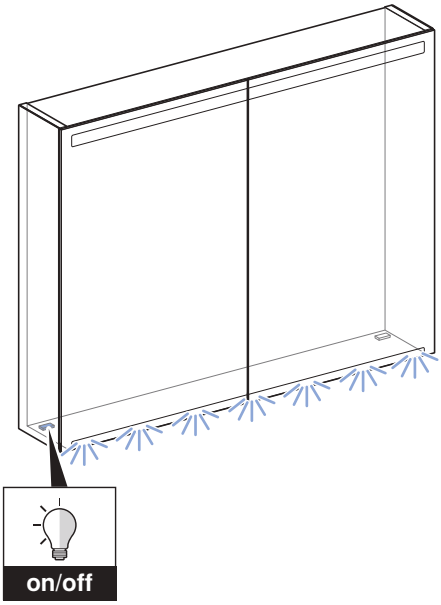

Geberit International AG
Schachenstrasse 77, CH-8645 Jona
documentation@geberit.com
www.geberit.com

72057596942645771 © 04-2026
967.641.00.0(07)