GEBERIT FLOWFIT

GEBERIT

BG
RO
AL
MK
EL
TR
RU
UA
ZH
JA
AR

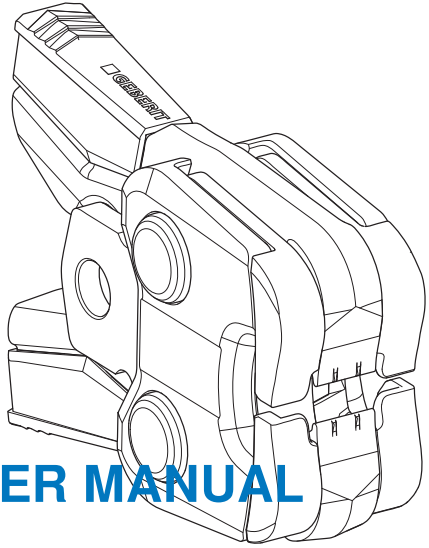

USER MANUAL

BEDIENUNGSANLEITUNG
MODE D'EMPLOI
ISTRUZIONI PER L'USO

KNOW HOW INSTALLED

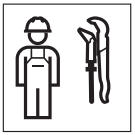

972.180.00.0(00)

Български 4
Română 19
Shqiptare 34
Македонски 49
Ελληνικά 64
Türkçe 79
Русский 94
Українська 109
中文 124
日本語 138
العربية 153

Основни инструкции за безопасност

Употреба по предназначение

Притискащите скоби Geberit са предназначени единствено за притискане на системни тръби и прес фитинги Geberit.

Geberit препоръчва притискащите скоби Geberit да се използват само в следните уреди за прес сглобка:

- Viega Picco
- Nussbaum Picco
- Ridgid RP 210/241

Други уреди за прес сглобка не са проверявани от Geberit за съвместимост с притискащи скоби Geberit. Употребата на уреди за прес сглобка с твърде голяма сила на притискане може значително да съкрати срока на експлоатация на притискащите скоби.

Използвайте само притискащи скоби Geberit, които съответстват на диаметъра на обработвания прес фитинг Geberit.

Притискащите скоби Geberit може да се използват единствено от специалисти по тръбни инсталации.

900721220976756 3 © 01-2024
972.180.00.0(00)

Употреба не по предназначение

Притискащите скоби Geberit FlowFit са предназначени единствено за употреба в съответствие с настоящото ръководство за експлоатация. Всякаква друга употреба се счита за несъобразена с предназначението и може да причини наранявания.

Квалификация на потребителя

При липса на съответно образование/обучение потребителите може да не разпознаят или да не преценят правилно рисковете, произтичащи от процеса на притискане. С това те могат да причинят наранявания на себе си или на други лица.

- Потребителите трябва да са запознати със специфичните за страната инструкции за безопасност и да ги прилагат.
- Потребители, които работят за пръв път с притискащи скоби Geberit, трябва да бъдат инструктирани от специалист относно безопасната работа или да участват в специален курс на обучение.

BG

Следвайте инструкциите и указанията

Пропуски при спазването на инструкциите за безопасност и указания могат да предизвикат наранявания.

- Преди въвеждане в експлоатация прочетете и вземете предвид всички инструкции за безопасност и указания на уреда за прес сглобка и на притискащата скоба Geberit.
- Прочетете и вземете под внимание инструкциите за безопасност на използваните при експлоатацията средства.
- Съхранявайте всички инструкции за безопасност и указания за в бъдеще.

900721220976756 3 © 01-2024
972.180.00.0(00)

Избягване на опасности от дефектни притискащи скоби Geberit

При процеса на притискане притискащите скоби Geberit са изложени на големи сили и се износват. Употребата на износени или дефектни притискащи скоби може да причини наранявания.

- Притискащите скоби да се употребяват само в технически безупречно състояние.
- Редовно извършвайте поддръжка на притискащите скоби. → Вижте правилата за поддръжка на притискащи скоби Geberit.
- Съхранявайте притискащите скоби само в сухи помещения.
- Транспортирайте притискащите скоби в куфар за транспорт, защитени от удар.
- Редовно проверявайте притискащите скоби преди и след всяка употреба за наличие на дефекти и повреди. Проверявайте по-конкретно за повърхностни пукнатини в материала в контура на притискане и на фланците.

- При повърхностни пукнатини в материала бракувайте веднага притискащите скоби, обозначете ги като дефектни и не ги използвайте повече.

Повреда на притискащи скоби Geberit вследствие на неправилно притискане

Притискащите скоби Geberit могат да бъдат повредени при неправилно притискане или употреба, като например притискането на различни твърди предмети.

- Не слагайте накриво притискащите скоби върху прес фитинга.
- При съмнение за повреда на притискащите скоби (например при остри краища върху прес фитинга след процеса на притискане), ги сменете.

Употребявайте лични предпазни средства

Без употреба на подходящи лични предпазни хората могат да бъдат наранени. По време на процеса на притискане носете защитен шлем, защитни очила и защитни обувки.

900721220976563 © 01-2024
972.180.00.0(00)

Обяснение на символите

Символи в ръководството

Символ	Значение
	**ВНИМАНИЕ** Означава опасност, която може да доведе до наранявания, ако не бъде избегната.
	ВНИМАНИЕ Означава опасност, която може да доведе до материални щети, ако не бъде избегната.
	Указва допълнителна информация.
	Означава, че трябва да се извърши визуален контрол.
	Указва правилната употреба.
	Указва грешна употреба.

Символи върху продукта

Символ	Значение
	Прочетете приложените инструкции за безопасност и ръководството преди въвеждане в експлоатация и ползване на притискащия накрайник Geberit.

900721220976756 3 © 01-2024
972.180.00.0(00)

Описание на продукта

Конструкция на притискащите скоби Geberit FlowFit

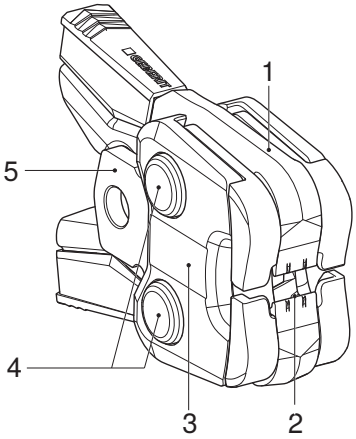

1 Лост на скобата
2 Притискащ връх
3 Планка с посочения размер
4 Шарнири на скобите
5 Фланец

Функциониране

Поставяне на притискащата скоба Geberit FlowFit в уреда за прес сглобка

ВНИМАНИЕ

Опасност от нараняване поради падане на необезопасените притискащи накрайници Geberit

- ► При поставяне на притискащите накрайници Geberit (притискащи скоби, междинни скоби) в поставката за инструмент дръжте уреда за прес сглобка изправен.

ВНИМАНИЕ

Повреди по уреда вследствие на неправилна употреба

- ► Използвайте само уреди за прес сглобка, които са препоръчани за употреба по предназначение с притискащите накрайници Geberit (притискащи скоби, пресоващи клупове, междинни скоби) от Geberit.

► Поставете притискащата скоба Geberit в уреда за прес сглобка в съответствие с описанието. → Вижте ръководството за потребителя на съответния уред за прес сглобка.

900721220976756 3 © 01-2024
972.180.00.0(00)

Притискане с притискаща скоба Geberit FlowFit

1 За отваряне на притискащата скоба Geberit натиснете краищата на лостовете на скобата. Поставете отворената притискаща скоба върху индикатора на прес фитинга Geberit.

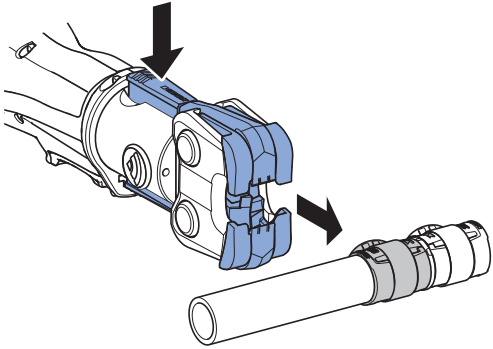

2 Уверете се, че притискащата скоба Geberit е правилно позиционирана върху индикатора на прес фитинга Geberit.



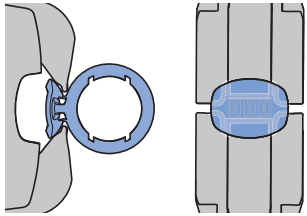



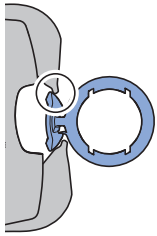



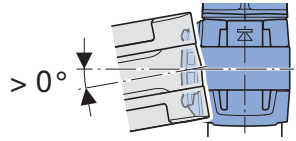

9007212209767563 © 01-2024
972.180.00.0(00)

3 Пуснете двата края на лостовете на скобата.

ВНИМАНИЕ

Опасност от премазване

► Дръжте ръцете си далеч от притискащата скоба Geberit.

ВНИМАНИЕ

Повреда на притискащата скоба Geberit вследствие на неправилно притискане

Неправилно притискане може да повреди притискащата скоба Geberit.

► Сменете и отделете повредената притискаща скоба.

ВНИМАНИЕ

Неплътна връзка поради неправилно притискане

► Сменете неправилно притиснатата връзка. Тя не може да се притиска допълнително.

4 Притиснете прес фитинга Geberit. → Вижте ръководството за потребителя на съответния уред за прес сглобка.

5 Натиснете краищата на лостовете на скобата и освободете притискащата скоба Geberit от прес фитинга Geberit. Проверете контура на притискане.

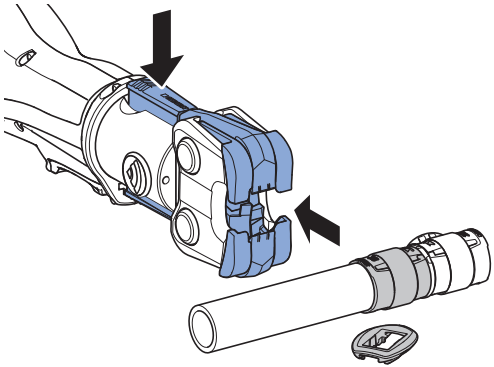

Когато дадено прес съединение не е притиснато напълно, например при проблем със захранването, трябва да бъде притиснато допълнително. Допълнително притискане се изпълнява като обикновено притискане. При допълнителното притискане инструментът за прес сглобка в зависимост от предварителното притискане може да направи голям празен ход.

900721220976756 3 © 01-2024
972.180.00.0(00)

Ремонт

Правила за поддръжка на притискащи скоби Geberit

Настоящите притискащи скоби Geberit FlowFit се нуждаят от малко поддръжка и при употреба по предназначение не се налага проверката им от оторизирани сервизи. Въпреки това притискащите скоби трябва да се поддържат. Притискащи скоби, които не се поддържат или се поддържат непрофесионално, могат да причинят злополуки с наранявания.

Непременно спазвайте посочените по-долу интервали за поддръжка и дейности по поддръжката:

Интервал на поддръжка	Дейност по поддръжката
Редовно, преди използване, в началото на работния ден	► Проверете притискащата скоба Geberit FlowFit за външни дефекти, като повреди, повърхностни пукнатини в материала, ръждясали места и други признаци за износване. При наличие на дефекти сменете притискащата скоба. ► Премахнете отлаганията на притискащите върхове. ► Напръскайте притискащите върхове със смазка, препоръчана от Geberit, и ги почистете с кърпа. ► Проверете плавността на движение на лостовете на скобата. Проверете за замърсяване между лостовете на скобата. Ако е необходимо, почистете и задействайте няколко пъти лостовете на скобата, докато се възстанови плавността на движение.

Интервал на поддръжка	Дейност по поддръжката
Редовно, на всеки 6 месеца	► Проверете притискащата скоба Geberit FlowFit с Geberit FlowFit PowerTest за допустимо разстояние между притискащите върхове и за достатъчна сила на притискане. Ако по време на проверката бъдат открити дефекти, притискащата скоба трябва да бъде сменена.

2 / 2

Управление на отпадъци

Управление на отпадъци от притискащите скоби Geberit

Притискащите скоби Geberit са произведени от стомана. По тази причина излезлите от експлоатация притискащи скоби Geberit не трябва да се изхвърлят с битовите отпадъци. Те трябва да се връщат за професионално управление на отпадъци на Geberit или да се изпращат в местен пункт за събиране на метални отпадъци.

Съответствие

Декларация за съответствие за притискащите скоби Geberit

Притискащите скоби Geberit са част от система и нямат отделна декларация за съответствие. Съответните декларации за съответствие се прилагат към уредите за прес сглобка.

Отговорник за документацията

Jörg Schneider, Product Compliance, Geberit International AG, CH-8645 Jona

900721220976756 3 © 01-2024
972.180.00.0(00)

Măsuri fundamentale de siguranță

Scopul utilizării

Fălcile de presare Geberit servesc exclusiv la presarea conductelor de sistem şi a fitingurilor, Geberit.

Geberit recomandă să se utilizeze fălcile de presare Geberit numai în următoarele aparate de presare:

- Viega Picco
- Nussbaum Picco
- Ridgid RP 210/241

Geberit nu a verificat la alte aparate de presare compatibilitatea acestora cu fălcile de presare Geberit. Utilizarea aparatelor de presare cu o forță de presare prea mare poate reduce considerabil durata de viață a fălcilor de presare.

Utilizați doar fălci de presare Geberit care corespund diametrului fitingului de presare Geberit.

Fălcile de presare Geberit pot fi utilizate doar de consultanți tehnici, specializați în instalarea conductelor.

RO

Utilizare neconformă

Fălcile de presare Geberit FlowFit sunt destinate exclusiv pentru utilizare în conformitate cu instrucțiunile de utilizare. Alte utilizări sunt considerate neconforme scopului şi pot cauza leziuni.

Calificarea utilizatorilor

Fără o calificare adecvată, utilizatorii nu pot identifica sau aprecia corect pericolele asociate cu operațiunea de presare. Astfel, se pot accidenta grav atât ei, cât şi alte persoane.

- Utilizatorii trebuie să fie familiarizați cu prevederile de siguranță specifice țării şi să le respecte.
- Utilizatorii care lucrează pentru prima dată cu fălcile de presare Geberit trebuie să solicite unei persoane calificate explicații privind utilizarea în siguranță sau să participe la un curs de specializare.

900721220976756 3 © 01-2024
972.180.00.0(00)

Respectarea indicațiilor şi a instrucțiunilor

În cazul nerespectării măsurilor de siguranță şi a indicațiilor, se pot produce accidente.

- Înainte de darea în exploatare, citiți şi respectați toate instrucțiunile de siguranță şi indicațiile cu privire la aparatul de presare şi la fălcile de presare Geberit.
- Citiți şi respectați măsurile de siguranță referitoare la consumabilele utilizate.
- Păstrați toate măsurile de siguranță şi indicațiile pentru consultarea ulterioară.

RO

Evitarea pericolelor cauzate de fălcile de presare Geberit defecte

Fălcile de presare Geberit sunt supuse unor forțe mari în timpul procesului de presare şi se uzează. Utilizarea fălcilor de presare uzate sau deteriorate poate cauza leziuni.

- Utilizați fălcile de presare numai dacă acestea sunt în stare ireproşabilă din punct de vedere tehnic.
- Întrețineți periodic fălcile de presare. → Vezi regulile de întreținere pentru fălcile de presare Geberit.
- Păstrați fălcile de presare doar în spații uscate.
- Transportați fălcile de presare în genți pentru transport, protejate împotriva loviturilor.
- Verificați periodic fălcile de presare înainte şi după fiecare utilizare, pentru a identifica eventualele defecte şi deteriorări. Verificați, în special, dacă există fisuri incipiente ale materialului la conturul de presare şi la flanşe.
- În cazul unor fisuri incipiente ale materialului, retrageți imediat fălcile de presare, marcați-le ca defecte şi nu le mai utilizați.

900721220976756 3 © 01-2024
972.180.00.0(00)

Evitarea deteriorării fălcilor de presare Geberit din cauza presării incorecte

Fălcile de presare Geberit pot suferi deteriorări în cazul presării sau a utilizării greşite, de exemplu în cazul presării corpurilor străine.

- Nu îndoiți fălcile de presare pe fitingul de presat.
- Înlocuiți fălcile de presare dacă considerați că sunt deteriorate (de ex. dacă există muchii tăioase pe fitingul de presat după operațiunea de presare).

Utilizarea echipamentului individual de protecție

Fără echipament adecvat de protecție, se pot produce leziuni. În timpul procesului de presare, purtați cască, ochelari de protecție şi încălțăminte de protecție.

Legendă simboluri

Simbolurile prezentate în instrucțiuni

Simbol	Semnificație
	**PRECAUȚIE** Indică un pericol care poate cauza leziuni, dacă nu este evitat.
	ATENȚIE Indică un pericol care poate cauza pagube materiale, dacă nu este evitat.
	Atrage atenția asupra unei informații suplimentare.
	Atrage atenția asupra faptului că trebuie efectuată o inspecție vizuală.
	Atrage atenția asupra utilizării corecte.
	Atrage atenția asupra unei utilizări incorecte.

900721220976756 3 © 01-2024
972.180.00.0(00)

Simbolurile de pe produs

Simbol	Semnificație
	Înainte de darea în exploatare şi de utilizarea elementelor auxiliare de presare Geberit citiți măsurile de siguranță şi instrucțiunile de operare.

Descrierea produsului

Structura fălcilor de presare Geberit FlowFit

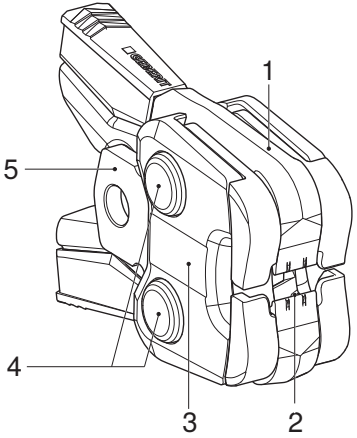

1 Falcă de prindere
2 Vârf de presare
3 Eclisă cu specificație dimensiuni
4 Articulațiile fălcilor
5 Flanşă

900721220976756 3 © 01-2024
972.180.00.0(00)

Funcționare

Montarea fălcii de presare Geberit FlowFit în aparatul de presare

PRECAUȚIE

Pericol de accident din cauza căderii elementelor auxiliare de presare Geberit neasigurate

- ► La montarea elementelor auxiliare de presare Geberit (fălci de presare, adaptoare ale colierelor de presare) în suportul uneltei, țineți aparatul de presare drept.

ATENȚIE

Pericol de deteriorare a aparatelor din cauza utilizării incorecte

- ► Utilizați numai aparate de presare recomandate pentru utilizarea corespunzătoare cu elementele auxiliare de presare Geberit (fălci de presare, coliere de presare, adaptoare ale colierelor de presare) de la Geberit.

► Montați falca de presare Geberit conform descrierii, în aparatul de presare. → Vezi instrucțiunile de operare ale aparatului de presare respectiv.

Presarea cu falca de presare Geberit FlowFit

1 Pentru deschiderea fălcii de presare Geberit strângeți capetele fălcilor de prindere. Aşezați falca de presare deschisă pe indicatorul de la fitingul de presat Geberit.

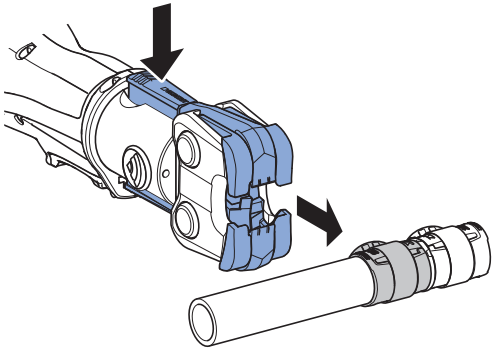

900721220976756 3 © 01-2024
972.180.00.0(00)

2 Asigurați-vă că falca de presare Geberit este amplasată corect pe indicatorul de la fitingul de presat Geberit.



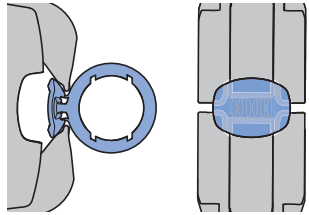



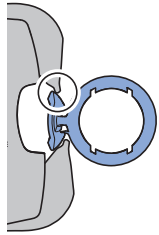



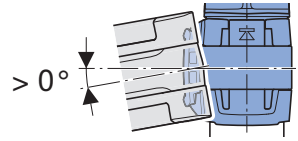

3 Eliberați cele două capete ale fălcilor de prindere.

PRECAUȚIE

Pericol de strivire

► Țineți mâinile la distanță de falca de presare Geberit.

ATENȚIE

Deteriorarea fălcii de presare Geberit din cauza presării greşite

În cazul presării greşite, falca de presare Geberit poate fi deteriorată.

► Înlocuiți şi scoateți din funcțiune falca de presare deteriorată.

ATENȚIE

Îmbinare neetanşă din cauza unei presări incorecte

► Înlocuiți îmbinarea presată incorect. Aceasta nu mai poate fi presată încă o dată.

4 Presați fitingul de presat Geberit. → Vezi instrucțiunile de operare ale aparatului de presare respectiv.

900721220976756 3 © 01-2024
972.180.00.0(00)

5 Strângeți capetele fălcilor de prindere şi eliberați falca de presare Geberit de la fitingul de presat Geberit. Verificați conturul de presare.

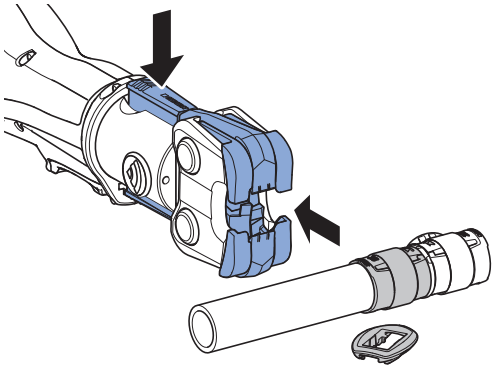

În cazul în care îmbinarea presată nu a fost presată complet, de exemplu în cazul unei pene de curent, trebuie efectuată o presare de corectare. Presarea de corectare se execută ca o presare normală. La presarea de corectare, unealta de presare poate efectua, în funcție de presarea anterioară realizată, o cursă în gol foarte lungă.

Reguli de întreținere pentru fălcile de presare Geberit

Prezentele fălci de presare Geberit FlowFit necesită întreținere redusă şi, în cazul utilizării conforme, nu necesită verificare de ateliere de specialitate autorizate. Cu toate acestea, fălcile de presare trebuie întreținute. Fălcile de presare care nu sunt întreținute sau sunt întreținute incorect, pot produce accidente şi leziuni.

Trebuie respectate obligatoriu intervalele şi lucrările de întreținere indicate în continuare:

Interval de întreținere	Lucrare de întreținere
Periodic, înainte de utilizare, la începutul zilei de lucru	► Verificați falca de presare Geberit FlowFit, să nu prezinte defecțiuni exterioare, de exemplu deteriorări, fisuri incipiente ale materialului, rugină şi alte semne de uzură. Dacă există defecte, înlocuiți falca de presare. ► Îndepărtați depunerile de pe vârfurile de presare. ► Pulverizați vârfurile de presare cu un lubrifiant recomandat de Geberit şi curățați-le cu o cârpă. ► Verificați funcționarea uşoară a fălcilor de prindere. Verificați dacă există murdărie în falca de prindere. La nevoie, curățați şi acționați de mai multe ori falca de prindere, până când funcționează din nou uşor.

900721220976756 3 © 01-2024
972.180.00.0(00)

Interval de întreținere	Lucrare de întreținere
Periodic, la 6 luni	► Verificați falca de prindere Geberit FlowFit cu Geberit FlowFit PowerTest în ceea ce priveşte distanța dintre vârfurile de presare şi forța de presare suficientă. În cazul în care se constată defecte în timpul inspecției, falca de presare trebuie înlocuită.

2 / 2

Reciclare

Reciclarea fălcilor de presare Geberit

Fălcile de presare Geberit sunt din oțel. Prin urmare, fălcile de presare Geberit uzate nu trebuie aruncate împreună cu deşeurile reziduale. Pentru reciclare, acestea trebuie returnate direct la Geberit sau la un punct de colectare local pentru deşeuri metalice.

Conformitate

Declarație de conformitate pentru fălcile de presare Geberit

Fălcile de presare Geberit sunt parte a unui sistem şi nu au o declarație de conformitate proprie. Respectivele declarații de conformitate sunt livrate împreună cu aparatele de presare.

Responsabil cu documentația

Jörg Schneider, Product Compliance, Geberit International AG, CH-8645 Jona

Udhëzimet themelore të sigurisë

Përdorimi i parashikuar

Për më tepër, dhëmballët me shtypje Geberit shërbejnë vetëm për të shtrënguar tubat e sistemit dhe rakordet me presim Geberit.

Geberit rekomandon, për të përdorur dhëmballët me shtypje Geberit vetëm në pajisjet presuese të mëposhtme:

- Viega Picco
- Nussbaum Picco
- Ridgid RP 210/241

Pajisjet e tjera presuese nuk u kontrolluan nga Geberit në përdorshmërinë e tyre për dhëmballët me shtypje Geberit. Përdorimi i pajisjeve presuese me forcë të lartë shtrëngimi mund të reduktojë ndjeshëm jetëgjatësinë e dhëmballëve me shtypje.

Përdorni vetëm dhëmballë me shtypje Geberit, të cilat përkojnë me diametrin e rakordeve presuese të përpunuara Geberit.

Dhëmballët me shtypje Geberit duhen përdorur vetëm nga teknikë specialistë për instalimet e tubacioneve.

900721220976563 © 01-2024
972.180.00.0(00)

Përdorimi jo në përputhje me përdorimin e parashikuar

Nofullat presuese Geberit FlowFit janë përcaktuar vetëm për përdorimin sipas këtij manuali përdorimi. Përdorimet e tjera konsiderohen si jo në përputhje me përdorimin e parashikuar dhe mund të çojnë në lëndime.

Kualifikimi i përdoruesit

Pa trajnimin e përshtatshëm, përdoruesit nuk mund t'i dallojnë ose t'i vlerësojnë siç duhet rreziqet që rezultojnë nga pajisja presuese. Si rrjedhojë, ata vetë ose persona të tjerë mund të lëndohen.

- Përdoruesit duhet të jenë të familjarizuar me rregulloret e sigurisë specifike sipas shtetit dhe t'i zbatojnë ato.
- Përdoruesit, të cilët punojnë për herë të parë me nofullat presuese Geberit duhet të sqarohen nga një specialist ose të marrin pjesë në një kurs të specializuar për veprim të sigurt.

SQ

Ndjekja e këshillave dhe udhëzimeve

Dështimi për të respektuar udhëzimet e sigurisë dhe instruksionet e tjera mund të shkaktojë lëndime.

- Përpara vënies në punë lexoni dhe mbani parasysh të gjitha këshillat e sigurisë dhe udhëzimet e pajisjes presuese dhe nofullave presuese Geberit.
- Lexoni dhe mbani parasysh udhëzimet e sigurisë për mjetin e përdorur të konsumit.
- Ruani të gjitha udhëzimet e sigurisë dhe instruksionet për përdorim në të ardhmen.

900721220976763 © 01-2024
972.180.00.0(00)

Shmangia e rrezikut nga nofullat presuese me defekt Geberit

Dhëmballët me shtypje Geberit ekspozohen ndaj forcave të mëdha gjatë procesit të shtrëngimit dhe konsumohen. Përdorimi i dhëmballëve me shtypje të konsumuara ose të dëmtuara mund të çojë në lëndime.

- Përdorni dhëmballët me shtypje vetëm kur janë në gjendje teknike pa të meta.
- Mirëmbani rregullisht dhëmballët me shtypje. → Shihni rregullat e mirëmbajtjes të dhëmballëve me shtypje Geberit.
- Ruajini dhëmballët me shtypje vetëm në ambiente të thata.
- Transportojini dhëmballët me shtypje në çantën e transportit, për t'i mbrojtur nga goditja.
- Kontrolloni rregullisht dhëmballët me shtypje për defekte dhe dëmtime përpara dhe pas çdo përdorimi. Kontrolloni në veçanti për të çara të materialit në konturën e presimit dhe në flanxhë.
- Në rast se materiali ka të çara hidhni menjëherë dhëmballët me shtypje, shënojini si të dëmtuara dhe mos i përdorni më.

SQ

Shmangia e dëmtimit të nofullave presuese Geberit nga shtrëngimi i gabuar

Nofullat presuese Geberit mund të dëmtohen nga shtrëngimi ose përdorimi i gabuar, si për shembull nga bashkështrëngimi i trupave të huaj.

- Mos i ngatërroni nofullat presuese me pjesën lidhëse shtrënguese.
- Në rast dyshimi për dëmtim të nofullave presuese (për shembull për cepat e mprehtë në pjesën lidhëse shtrënguese pas procesit të shtrëngimit), zëvendësojini ato.

Përdorimi i pajisjeve mbrojtëse personale

Pa pajisje të përshtatshme mbrojtëse mund të lëndohen persona. Gjatë procesit të shtrëngimit mbani kaskë mbrojtëse, syze mbrojtëse dhe këpucë sigurie.

900721220976756 3 © 01-2024
972.180.00.0(00)

Shpjegimi i simboleve

Simbolet në manual

Simboli	Kuptimi
	**VINI RE** Markon një rrezik, që mund të shkaktojë lëndime, nëse nuk evitohet.
	KUJDES Tregon një rrezik që mund të shkaktojë dëme materiale nëse nuk evitohet.
	Tërheq vëmendjen mbi një informacion shtesë.
	Tërheq vëmendjen që duhet të kryhet një kontroll vizual.
	Tërheq vëmendjen mbi përdorimin e duhur.
	Tregon një aplikim të gabuar.

SQ

Simbolet për produktin

Simboli	Kuptimi
	Lexoni udhëzimet e sigurisë dhe manualin bashkëngjitur përpara vënies në punë dhe përdorimit të lidhjes së shtrëngimit Geberit.

900721220976756 3 © 01-2024
972.180.00.0(00)

Përshkrimi i produktit

Struktura e nofullave presuese Geberit FlowFit

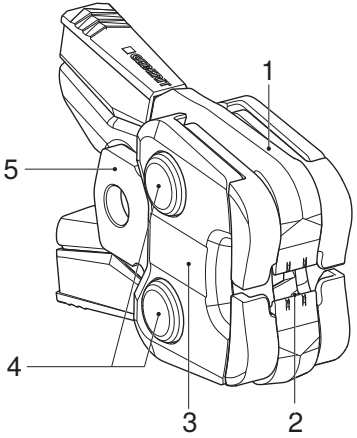

1 Leva e nofullave
2 Majë presimi
3 Kapaku me të dhënat e dimensionit
4 Nyjet e nofullave
5 Flanxha

Përdorimi

Përdorimi i nofullës presuese Geberit FlowFit në pajisjen presuese

VINI RE

Rrezik lëndimi nga rënia poshtë e lidhjeve të pasigurta të shtrëngimit Geberit

► Gjatë përdorimit të lidhjeve të shtrëngimit (nofullat presuese, gushat e ndërmjetme) Geberit në mbajtësen e veglave të punës mbani drejt pajisjen presuese.

KUJDES

Dëmtimi i pajisjes nga përdorimi i gabuar

► Përdorni vetëm pajisje presuese që rekomandohen për përdorim të synuar me lidhjet e shtrëngimit Geberit (dhëmballët me shtypje, qafore presuese, gushat e ndërmjetme) të Geberit.

► Përdoreni dhëmballën me shtypje Geberit sipas përshkrimit në pajisjen presuese. → Shihni manualin e përdorimit të pajisjes presuese përkatëse.

900721220976756 3 © 01-2024
972.180.00.0(00)

Shtrëngimi me nofullat presuese Geberit FlowFit

1 Për hapjen e dhëmballëve me shtypje Geberit shtypni fundet e levës së nofullave. Vendoseni dhëmballën me shtypje të hapur mbi treguesin e ngjeshjes të rakordit me presim Geberit.

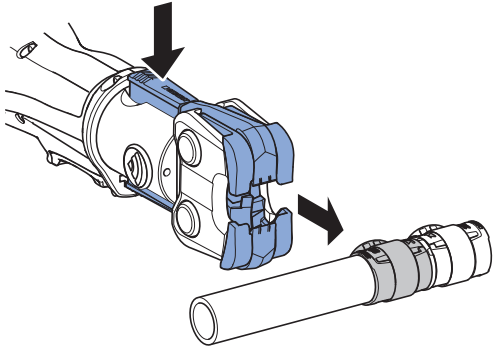

2 Sigurohuni që dhëmballa me shtypje Geberit të ketë zënë vend siç duhet mbi treguesin e ngjeshjes së rakordit me presim Geberit.



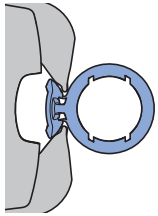



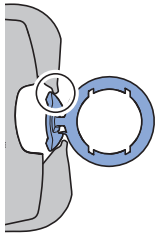



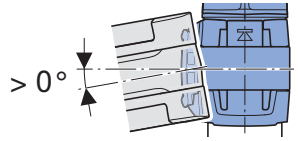

900721220976763 © 01-2024
972.180.00.0(00)

3 Lëshoni të dyja fundet e levës së nofullave.

VINI RE

Rrezik nga shtypja

► Mbani duart larg nga nofullat presuese Geberit.

KUJDES

Dëmtimi i nofullës presuese Geberit nga shtrëngimi i gabuar

Nga një shtrëngim i gabuar mund të dëmtohet nofulla presuese Geberit.

► Zëvendësoni dhe hidhni nofullën presuese të dëmtuar.

KUJDES

Lidhjet e pa puthitura mirë nga shtrëngimi i gabuar

► Zëvendësoni lidhjen e shtrënguar gabim. Ajo nuk duhet shtrënguar më.

4 Shtrëngoni pjesën lidhëse shtrënguese Geberit. → Shihni manualin e përdorimit të pajisjes presuese përkatëse.

5 Shtypni fundet e levës së nofullave dhe lironi dhëmballët me shtypje Geberit të pjesës lidhëse shtrënguese Geberit. Kontrolloni konturën e presimit.

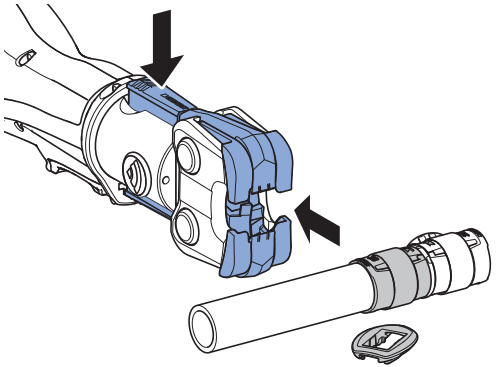

Në rast se një lidhje me presim nuk është shtrënguar plotësisht, për shembull në rast të një ndërprerjeje të energjisë elektrike, ajo duhet shtrënguar sërish. Një rishtrëngim kryhet si një shtrëngim normal. Gjatë rishtrëngimit, vegla presuese mund të bëjë një goditje të fortë boshe në varësi të kompresimit paraprak.

900721220976756 3 © 01-2024
972.180.00.0(00)

Mirëmbajtja

Rregullat e mirëmbajtjes së nofullave presuese Geberit

Dhëmballët me shtypje Geberit FlowFit të paraqitura kanë nevojë për pak mirëmbajtje dhe në rast të përdorimit jo në përputhje me përdorimin e parashikuar nuk kanë nevojë për kontroll nga ofiçinat e specializuara të autorizuara. Megjithatë, dhëmballët me shtypje duhet të mirëmbahen. Dhëmballët me shtypje, të cilat nuk mirëmbahen ose nuk mirëmbahen sipas specialitetit, mund të shkaktojnë aksidente me lëndime.

Respektoni detyrimisht intervalet e mirëmbajtjes dhe punimet e mirëmbajtjes të përshkruara më poshtë:

Intervali i mirëmbajtjes	Punimet e mirëmbajtjes
Rregullisht, përpara përdorimit, në fillim të ditës së punës	► Kontrolloni dhëmballën me shtypje Geberit FlowFit për defekte të jashtme si dëmtimet, të çarat e materialit, vendet e ndryshkut dhe shfaqje të tjera të konsumimit. Në rast se ka defekte, zëvendësoni dhëmballën me shtypje. ► Hiqni depozitimet nga maja e presimit. ► Spërkatni majat e presimit me një lubrifikant të rekomanduar nga Geberit dhe pastrojini me një leckë. ► Kontrolloni për lëvizshmëri të lehtë të levës së nofullave. Kontrolloni për papastërti midis levës së nofullave. Në rast se është e nevojshme pastroni levën e nofullave dhe lëvizeni disa herë, derisa të jetë ndrequr lëvizshmëria.

Intervali i mirëmbajtjes	Punimet e mirëmbajtjes
Rregullisht, çdo 6 muaj	► Kontrolloni dhëmballën me shtypje Geberit FlowFit me Geberit FlowFit PowerTest për distancën e lejuar midis majave të presimit dhe forcës së mjaftueshme të shtrëngimit. Nëse ka defekte gjatë testit, dhëmballa me shtypje duhet të zëvendësohet.

2 / 2

Hedhja

Hedhja e nofullave presuese Geberit

Nofullat presuese Geberit përbëhen prej çeliku. Prandaj, nofullat presuese Geberit të konsumuara nuk bëjnë pjesë te mbeturinat. Ato duhen kthyer për hedhje në përputhje me specialitetin direkt te Geberit ose të dërgohen në një pikë lokale pranimi për metalet e vjetruara.

Konformiteti

Deklarata e konformitetit për nofullat presuese Geberit

Nofullat presuese Geberit janë pjesë e një sistemi dhe nuk kanë asnjë deklaratë të veçantë konformiteti. Deklaratat përkatëse të konformitetit i bashkëngjiten pajisjeve presuese.

Përgjegjësi për dokumentacionin

Jörg Schneider, Product Compliance, Geberit International AG, CH-8645 Jona

900721220976756 3 © 01-2024
972.180.00.0(00)

Основни безбедносни напомени

Прописна употреба

Geberit челустите за притискање служат исклучиво за притискање Geberit системски цевки и фитинзи за притискање.

Geberit препорачува Geberit челустите за притискање да се користат само во следниве уреди за притискање:

- Viega Picco
- Nussbaum Picco
- Ridgid RP 210/241

Другите уреди за притискање не се тестирани од Geberit за нивната соодветност за Geberit челустите за притискање. Користењето уреди за притискање со преголема сила на притискање може значително да го намали сервисниот живот на челустите за притискање.

Користете само Geberit челусти за притискање кои соодветствуваат на дијаметарот на Geberit фитинзите за притискање што треба да се обработуваат.

Geberit челустите за притискање смее да се користат само од специјалисти за инсталации на цевководи.

Непрописна употреба

Geberit FlowFit челустите за притискање треба да се користат исклучиво според овие упатства за ракување. Другите употреби се сметаат за неправилни и може да предизвикаат тешки повреди.

Квалификации на корисникот

Без соодветна обука, корисниците не можат правилно да ги препознаат или проценат опасностите што ги претставува процесот на притискање. Може да се повредат себеси или останатите.

- Корисниците мора да се запознаени и да ги применуваат безбедносните регулативи во земјата.
- Корисниците кои работат со Geberit челустите за притискање првпат мора да имаат специјалист кој ќе ја објаснува безбедната употреба или ќе учествува во курс за станување специјалист.

900721220976563 © 01-2024
972.180.00.0(00)

Следете ги напомените и упатства

Ако не се придржувате до безбедносните напомени и упатства, може да се предизвикаат повреди.

- Пред пуштањето во употреба, прочитајте ги и внимавајте на сите безбедносни упатства и напомени за Geberit меѓучелустите.
- Прочитајте ги и следете ги безбедносните упатства за потрошниот материјал што треба да се користи.
- Чувајте ги сите безбедносни напомени и упатства за идно користење.

MK

Избегнување опасност поради дефектни Geberit челусти за притискање

Geberit челустите за притискање се изложени на големи сили и абење за време на процесот на притискање. Користењето изабени или оштетени челусти за притискање може да предизвика повреда.

- Користете челусти за притискање само во технички беспрекорна состојба.
- Одржувајте ги челустите за притискање редовно. → Погледнете ги правилата за одржување на Geberit челусти за притискање.
- Чувајте ги челустите за притискање само во суви простории.
- Транспортирајте ги челустите за притискање во транспортна кутија отпорна на удари.
- Редовно проверувајте ги челустите за притискање пред и по секоја употреба за да видите дали имаат недостатоци и оштетувања. Особено, проверувајте дали има пукнатини на материјалот во притиснувачката контура и прирабниците.

9007212209767563 © 01-2024
972.180.00.0(00)

- Во случај на пукнатини во материјалите, исфрлете ги челустите за притискање веднаш и означете ги како дефектни за да не се користат повеќе.

Избегнување на оштетување на Geberit челусти за притискање поради погрешно притискање

Geberit челустите за притискање може да се оштетат поради погрешно притискање или користење, како притискање на страни тела.

- Не кантирајте ги челусти за притискање на притиснувачкиот фитинг.
- Ако се сомневате дека се оштетени челустите за притискање (на пример, остри рабови на притиснувачкиот фитинг по притискање), заменете ги.

Користење лична заштитна опрема

Луѓето може да се повредат без соодветна заштитна опрема. Носете заштитен шлем, заштитни очила и заштитни ракавици при процесот на притискање.

Објаснување на симболите

Симболи во упатството

Симбол	Значење
	**ВНИМАТЕЛНО** Означува опасност која може да предизвика повреди ако не се избегне.
	ВНИМАНИЕ Означува опасност која може да предизвика материјални штети ако не се избегне.
	Укажува на дополнителни информации.
	Укажува дека мора да се изврши визуелна проверка.
	Укажува на правилната примена.
	Укажува на погрешна примена.

9007212209767563 © 01-2024
972.180.00.0(00)

Симболи на производот

Симбол	Значење
	Прочитајте ги приложените безбедносни упатства и напомени пред пуштањето во употреба и користењето на Geberit додатоците за притискање.

Опис на производот

Конструкција на Geberit FlowFit челусти за притискање

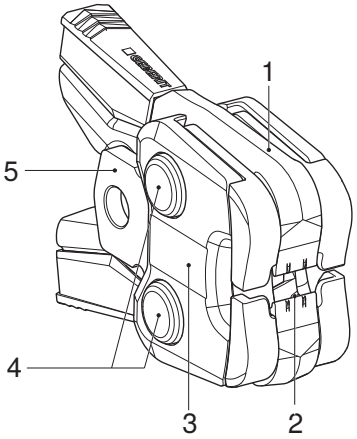

1 Рачка на челустите
2 Врв за притискање
3 Резе со димензии
4 Зглобови на челустите
5 Прирабница

9007212209767563 © 01-2024
972.180.00.0(00)

Ракување

Поставување Geberit FlowFit челусти за притискање во уред за притискање

ВНИМАТЕЛНО

Опасност од повреда поради необезбедени Geberit додатоци за притискање

► При вметнување на Geberit додатоците за притискање (челусти за притискање, меѓучелусти) во држачот, држете го уредот за притискање исправен.

ВНИМАНИЕ

Оштетување на уредот поради погрешна употреба

► Користете само уреди за притискање што се препорачани за наменската употреба со Geberit додатоците за притискање (челусти за притискање, притиснувачки синџирчиња, меѓучелусти) од Geberit.

► Вметнете ги Geberit челустите за притискање во уредот за притискање според описот. → Погледнете ги упатствата за ракување за соодветниот уред за притискање.

Притискање со Geberit FlowFit челусти за притискање

1 За да отворите Geberit челусти за притискање, притиснете ги заедно краевите на рачката на челустите. Отворените челусти за притискање поставете ги на индикаторот за притискање на Geberit фитингот за притискање.

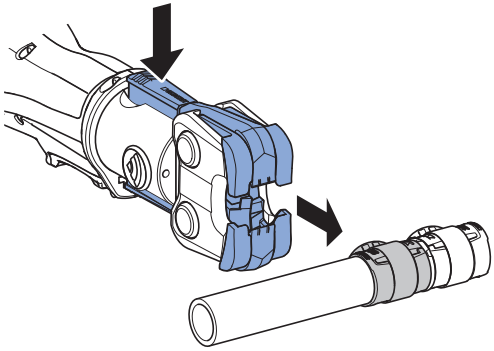

9007212209767563 © 01-2024
972.180.00.0(00)

2 Осигурете се дека Geberit челустите за притискање се правилно поставени на индикаторот за притискање на Geberit фитингот за притискање.



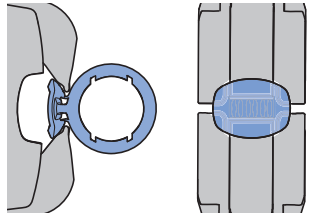



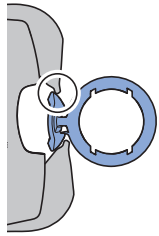



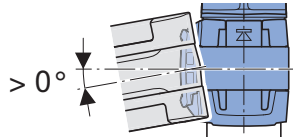

3 Отпуштете ги двата краја на рачката на челустите.

ВНИМАТЕЛНО

Опасност од нагмечување

► Држете ги дланките понастрана од Geberit челустите за притискање.

ВНИМАНИЕ

Оштетување на Geberit челустите за притискање поради погрешно притискање

Неправилното притискање може да ги оштети Geberit челустите за притискање.

► Заменете и исфрлете ги оштетените челусти за притискање.

ВНИМАНИЕ

Протекување на спојката поради погрешно притискање

► Заменете го неправилно притиснатото спојување. Не смее дополнително да се притиснува.

4 Притиснете го Geberit фитингот за притискање.
→ Погледнете ги упатствата за ракување за соодветниот уред за притискање.

900721220976756 3 © 01-2024
972.180.00.0(00)

5 Притиснете ги заедно краевите на рачката на челустите и Geberit челустите за притискање разлабавете ги одGeberit фитингот за притискање. Проверете ја притиснувачката контура.

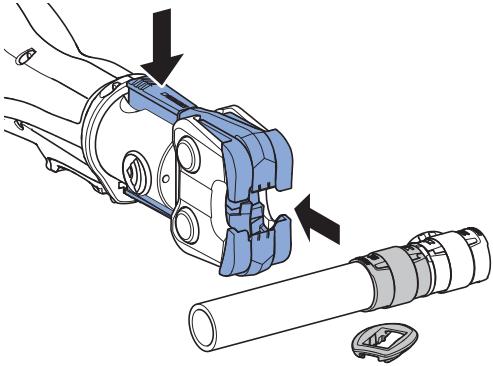

Ако не може целосно да се притисне протиснувачки спој, на пример, поради прекин на напојувањето, мора повторно да се притисне. Повторното притискање се извршува како нормално. Зависно од предпритискањето, алатката за компресија може да опфати голем празен од за време на повторна компресија.

Одржување

Правила за одржување на Geberit челусти за притискање

Geberit FlowFit челустиве за притискање се одржуваат многу малку и немаат потреба за тестирање од страна на овластени специјализирани работилници кога се користат според намената. Освен тоа, челустите за притискање мора да се сервисираат. Челусти за притискање, кои не се одржувани стручно, може да предизвикаат незгоди со повреди.

Важно е да бидете усогласени со интервалите на одржување и активностите за одржување опишани подолу:

Интервал на одржување	Активност за одржување
Редовно пред работата, на почетокот од работниот ден	► Проверувајте ги Geberit FlowFit челустите за притискање за надворешни недостатоци, како оштетувања, напукнувања на материјалот, точки на корозија и други знаци на изабеност. Ако има недостатоци, заменете ги челустите за притискање. ► Отстранете ги наслагите на врвовите за притискање. ► Испрскајте ги врвовите за притискање со средство за подмачкување што го препорачува Geberit и исчистете со крпа. ► Проверете ја подвижноста на рачките на челустите. Проверете дали има нечистотии помеѓу рачките на челустите. Ако треба, исчистете рачките на челустите и притиснете ги повеќепати додека не се врати подвижноста.

9007212209767563 © 01-2024
972.180.00.0(00)

Интервал на одржување	Активност за одржување
Редовно, на секои 6 месеци	► Проверете ги Geberit FlowFit челустите за притискање со Geberit FlowFit PowerTest дали го имаат дозволеното растојание помеѓу врвовите за притискање и доволна сила на притискање. Ако има дефекти за време на тестирањето, челустите за притискање треба да се заменат.

Отстранување

Отстранување Geberit челусти за притискање

Geberit челустите за притискање се направени од челик. Затоа Geberit челустите за притискање што веќе не се користат не припаѓаат во отпад. Мора да се вратат директно кај Geberit или да се однесат на место каде што се собира отпаден метал.

Сообразност

Изјава за сообразност за Geberit челусти за притискање

Geberit челустите за притискање се дел од систем и немаат сопствена изјава за сообразност. Соодветните изјави за сообразност се приложени со уредите за притискање.

Службено лице за документација

Јерг Шнајдер, Product Compliance, Geberit International AG, CH-8645 Jona

Βασικές υποδείξεις ασφαλείας

Ενδεδειγμένη χρήση

Οι σιαγόνες σύσφιξης Geberit χρησιμεύουν αποκλειστικά στην προσαρμογή σωλήνων συστημάτων και εξαρτημάτων σύσφιξης Geberit.

Η Geberit συνιστά τη χρήση των σιαγόνων σύσφιξης Geberit μόνο στις ακόλουθες συσκευές σύσφιξης:

- Viega Picco
- Nussbaum Picco
- Ridgid RP 210/241

Οι άλλες συσκευές σύσφιξης δεν έχουν ελεγχθεί από την Geberit ως προς την καταλληλότητά τους για τις σιαγόνες σύσφιξης Geberit. Η χρήση συσκευών σύσφιξης με πολύ μεγάλη δύναμη σύσφιξης μπορεί να μειώσει σημαντικά τη διάρκεια ζωής των σιαγόνων σύσφιξης.

Χρησιμοποιείτε μόνο σιαγόνες σύσφιξης Geberit που αντιστοιχούν στη διάμετρο του εξαρτήματος σύσφιξης Geberit προς επεξεργασία.

Οι σιαγόνες σύσφιξης Geberit επιτρέπεται να χρησιμοποιούνται μόνο από ειδικευμένους τεχνικούς για εγκαταστάσεις σωληνώσεων.

900721220976 7563 © 01-2024
972.180.00.0(00)

Μη ενδεδειγμένη χρήση

Οι σιαγόνες σύσφιξης Geberit FlowFit προορίζονται αποκλειστικά για χρήση σύμφωνα με το παρόν εγχειρίδιο οδηγιών χειρισμού. Κάθε περαιτέρω χρήση ισχύει ως μη ενδεδειγμένη και μπορεί να οδηγήσει σε τραυματισμούς.

Προσόντα των χρηστών

Χωρίς κατάλληλη εκπαίδευση οι χρήστες δεν είναι δυνατό να αναγνωρίσουν ή να εκτιμήσουν σωστά τους κινδύνους που προέρχονται από τη διαδικασία σύσφιξης. Κατά συνέπεια μπορεί να τραυματιστούν ή να τραυματίσουν άλλα άτομα.

- Οι χρήστες πρέπει να είναι εξοικειωμένοι με τις εθνικές προδιαγραφές ασφαλείας και να τις εφαρμόζουν.
- Οι χρήστες που εργάζονται για πρώτη φορά με σιαγόνες σύσφιξης Geberit πρέπει να ενημερώνονται για τον ασφαλή χειρισμό από έναν ειδικό ή πρέπει να συμμετάσχουν σε ειδική εκπαίδευση.

EL

Τήρηση υποδείξεων και εγχειριδίων

Παραλείψεις κατά την τήρηση των υποδείξεων ασφαλείας και των οδηγιών μπορούν να οδηγήσουν σε τραυματισμούς.

- Πριν από την έναρξη λειτουργίας πρέπει να διαβάζονται και να τηρούνται όλες οι υποδείξεις ασφαλείας και οι οδηγίες της συσκευής σύσφιξης και της σιαγόνας σύσφιξης Geberit.
- Διαβάζετε και τηρείτε τις υποδείξεις ασφαλείας των χρησιμοποιούμενων αναλωσίμων.
- Φυλάσσετε όλες τις υποδείξεις ασφαλείας και τις οδηγίες για μελλοντική χρήση.

9007212209767563 © 01-2024
972.180.00.0(00)

Αποτροπή κινδύνων από ελαττωματικές σιαγόνες σύσφιξης Geberit

Οι σιαγόνες σύσφιξης Geberit εκτίθενται σε μεγάλες δυνάμεις κατά τη διαδικασία σύσφιξης και φθείρονται. Η χρήση φθαρμένων ή χαλασμένων σιαγόνων σύσφιξης μπορεί να προκαλέσει τραυματισμούς.

- Χρησιμοποιείτε τις σιαγόνες σύσφιξης μόνο όταν βρίσκονται σε τεχνικά άψογη κατάσταση.
- Συντηρείτε τακτικά τις σιαγόνες σύσφιξης. → Βλέπε κανονισμούς συντήρησης σιαγόνων σύσφιξης Geberit.
- Φυλάσσετε τις σιαγόνες σύσφιξης μόνο σε στεγνούς χώρους.
- Μεταφέρετε τις σιαγόνες σύσφιξης σε θήκες μεταφοράς, ώστε να είναι προστατευμένες από χτυπήματα.
- Οι σιαγόνες σύσφιξης πρέπει να ελέγχονται τακτικά πριν και μετά από κάθε χρήση ως προς ελλείψεις και ζημιές. Πρέπει να γίνεται έλεγχος ειδικά για απαρχές ρωγμής υλικού στο περίγραμμα σύσφιξης και σε συνδέσμους.

- Σε περίπτωση απαρχών ρωγμών υλικού πρέπει να αποσύρονται αμέσως οι σιαγόνες σύσφιξης, να επισημαίνονται ως ελαττωματικές και να μην χρησιμοποιούνται πλέον.

Αποτροπή ζημιών στις σιαγόνες σύσφιξης Geberit από εσφαλμένη σύσφιξη

Οι σιαγόνες σύσφιξης Geberit μπορούν να υποστούν ζημιές από εσφαλμένη προσαρμογή ή χρήση, όπως για παράδειγμα τη συμπερίληψη ξένων σωμάτων κατά τη σύσφιξη.

- Μην τοποθετείτε λοξά τις σιαγόνες σύσφιξης στο εξάρτημα σύσφιξης.
- Αν υποπτεύεστε ότι οι σιαγόνες σύσφιξης έχουν υποστεί ζημιά (παραδείγματος χάριν αν υπάρχουν αιχμηρές γωνίες στο εξάρτημα σύσφιξης μετά τη διαδικασία σύσφιξης), αντικαταστήστε τις.

Χρησιμοποιείτε μέσα ατομικής προστασίας

Χωρίς κατάλληλα μέσα ατομικής προστασίας μπορεί να τραυματιστούν άτομα. Στη διάρκεια της διαδικασίας σύσφιξης να φοράτε προστατευτικό κράνος, προστατευτικά γυαλιά και υποδήματα ασφαλείας.

9007212209767563 © 01-2024
972.180.00.0(00)

Επεξήγηση συμβόλων

Σύμβολα στο εγχειρίδιο

Σύμβολο	Σημασία
	**ΠΡΟΣΟΧΗ** Επισημαίνει έναν κίνδυνο που μπορεί να οδηγήσει σε τραυματισμούς, αν δεν αποφευχθεί.
	ΠΡΟΣΟΧΗ Επισημαίνει έναν κίνδυνο που μπορεί να οδηγήσει σε υλικές ζημιές, αν δεν αποφευχθεί.
	Επισημαίνει μια πρόσθετη πληροφορία.
	Επισημαίνει ότι πρέπει να εκτελεστεί οπτικός έλεγχος.
	Επισημαίνει τη σωστή χρήση.
	Επισημαίνει εσφαλμένη χρήση.

Σύμβολα στο προϊόν

Σύμβολο	Σημασία
	Διαβάστε τις συνοδευτικές υποδείξεις ασφαλείας και το εγχειρίδιο πριν από την έναρξη λειτουργίας και χρήση του προσαρτήματος σύσφιξης Geberit.

900721220976756 3 © 01-2024
972.180.00.0(00)

Περιγραφή προϊόντος

Δομή των σιαγόνων σύσφιξης Geberit FlowFit

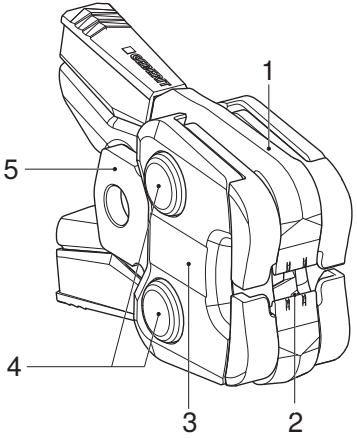

1 Μοχλοί σιαγόνας
2 Άκρο σύσφιξης
3 Έλασμα με στοιχεία διαστάσεων
4 Αρθρώσεις σιαγόνας
5 Σύνδεσμος

Χειρισμός

Τοποθέτηση σιαγόνας σύσφιξης Geberit FlowFit στη συσκευή σύσφιξης

ΠΡΟΣΟΧΗ

Κίνδυνος τραυματισμού από πτώση προσαρτημάτων σύσφιξης Geberit που δεν έχουν ασφαλιστεί

► Κατά την τοποθέτηση των προσαρτημάτων σύσφιξης Geberit (σιαγόνες σύσφιξης, προσαρμογείς κολάρων σύσφιξης) στην υποδοχή των εργαλείων, κρατάτε τη συσκευή σύσφιξης σε κατακόρυφη θέση.

ΠΡΟΣΟΧΗ

Ζημιά στη συσκευή από εσφαλμένη χρήση

► Χρησιμοποιείτε μόνο συσκευές πρέσας που συνιστώνται για την προβλεπόμενη χρήση με τα εξαρτήματα πρέσας Geberit (σιαγόνες σύσφιξης, βρόχους πρέσας, ενδιάμεσες σιαγόνες) από το Geberit.

► Τοποθετήστε τη σιαγόνα σύσφιξης Geberit στη συσκευή σύσφιξης σύμφωνα με την περιγραφή. → Βλέπε εγχειρίδιο λειτουργίας της εκάστοτε συσκευής σύσφιξης.

900721220976563 © 01-2024
972.180.00.0(00)

Προσαρμογή με σιαγόνα σύσφιξης Geberit FlowFit

1 Για να ανοίξει η σιαγόνα σύσφιξης Geberit συμπιέστε τα άκρα των μοχλών σιαγόνας. Βάλτε την ανοιγμένη σιαγόνα σύσφιξης στον δείκτη σύσφιξης του εξαρτήματος σύσφιξης Geberit.

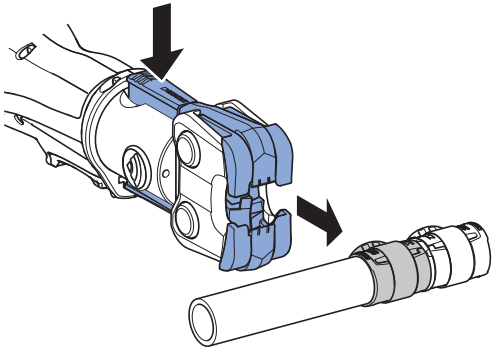

2 Βεβαιωθείτε ότι η σιαγόνα σύσφιξης Geberit είναι σωστά τοποθετημένη στον δείκτη σύσφιξης του εξαρτήματος σύσφιξης Geberit.



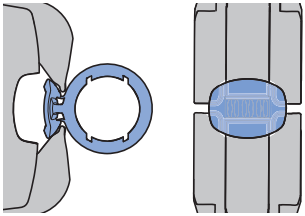



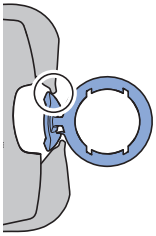



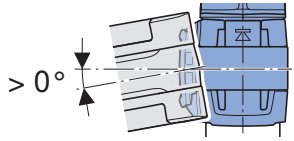

9007212209767563 © 01-2024
972.180.00.0(00)

3 Αφήστε τα δύο άκρα των μοχλών σιαγόνας.

ΠΡΟΣΟΧΗ

Κίνδυνος σύνθλιψης

► Κρατήστε μακριά τα χέρια από τη σιαγόνα σύσφιξης Geberit.

ΠΡΟΣΟΧΗ

Ζημιά της σιαγόνας σύσφιξης Geberit λόγω εσφαλμένης σύσφιξης

Λόγω εσφαλμένης σύσφιξης μπορεί να προκληθεί ζημιά στη σιαγόνα σύσφιξης Geberit.

► Αντικαταστήστε και αποσύρετε τη χαλασμένη σιαγόνα σύσφιξης.

ΠΡΟΣΟΧΗ

Μη στεγανή σύνδεση λόγω εσφαλμένης προσαρμογής

► Αντικαταστήστε τη σύνδεση που έχει συσφιχθεί εσφαλμένα. Δεν επιτρέπεται να λαμβάνει πρόσθετη προσαρμογή.

4 Εκτελέστε προσαρμογή του εξαρτήματος σύσφιξης Geberit.
→ Βλέπε εγχειρίδιο λειτουργίας της εκάστοτε συσκευής σύσφιξης.

5 Συμπιέστε τα άκρα των μοχλών σιαγόνας και λύστε τη σιαγόνα σύσφιξης Geberit από το εξάρτημα σύσφιξης Geberit. Ελέγξτε το περίγραμμα σύσφιξης.

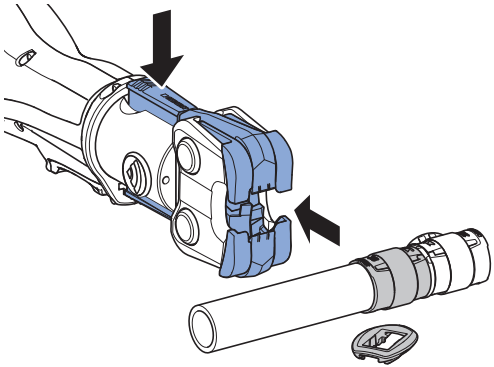

Εάν δεν έχει γίνει πλήρης σύνδεση σύσφιξης, για παράδειγμα σε περίπτωση διακοπής ρεύματος, τότε πρέπει να γίνει πρόσθετη προσαρμογή. Η πρόσθετη σύσφιξη εκτελείται όπως και η κανονική προσαρμογή. Κατά την πρόσθετη σύσφιξη το εργαλείο σύσφιξης μπορεί να διανύσει μεγάλη διαδρομή χωρίς αντίσταση, ανάλογα με την αρχική σύσφιξη.

900721220976756 3 © 01-2024
972.180.00.0(00)

Επισκευή

Κανονισμοί συντήρησης σιαγόνων σύσφιξης Geberit

Οι παρούσες σιαγόνες σύσφιξης Geberit FlowFit έχουν περιορισμένες ανάγκες συντήρησης και κατά την ενδεδειγμένη χρήση δεν χρειάζονται έλεγχο από εξουσιοδοτημένα εξειδικευμένα συνεργεία. Ωστόσο, οι σιαγόνες σύσφιξης πρέπει να συντηρούνται. Οι σιαγόνες σύσφιξης οι οποίες δεν συντηρούνται ή δεν συντηρούνται σωστά μπορούν να προκαλέσουν ατυχήματα με τραυματισμούς.

Πρέπει να τηρούνται υποχρεωτικά τα διαστήματα συντήρησης και οι εργασίες συντήρησης που περιγράφονται στη συνέχεια:

Περίοδος συντήρησης	Εργασία συντήρησης
Τακτικά, πριν από τη χρήση, στην αρχή της εργάσιμης ημέρας	► Ελέγξτε τη σιαγόνα σύσφιξης Geberit FlowFit για εξωτερικές ελλείψεις, όπως ζημιές, απαρχές ρωγμής υλικού, σημεία οξείδωσης και άλλα σημάδια φθοράς. Σε περίπτωση ελλείψεων, αντικαταστήστε τη σιαγόνα σύσφιξης. ► Αφαιρέστε τις επικαθίσεις από τα άκρα σύσφιξης. ► Ψεκάστε τα άκρα της πρέσας με ένα λιπαντικό που συνιστάται από το Geberit και καθαρίστε τα με ένα πανί. ► Έλεγχος της ευκινησίας των μοχλών της σιαγόνας. Ελέγξτε για ρύπανση μεταξύ των μοχλών σιαγόνας. Αν απαιτείται, καθαρίστε και χειριστείτε επανειλημμένα τους μοχλούς σιαγόνας, μέχρι να αποκατασταθεί η ευκινησία.

Περίοδος συντήρησης	Εργασία συντήρησης
Τακτικά, κάθε 6 μήνες	► Ελέγξτε τη σιαγόνα σύσφιξης Geberit FlowFit με Geberit FlowFit PowerTest ως προς την επιτρεπόμενη απόσταση ανάμεσα στα άκρα σύσφιξης και την επαρκή δύναμη σύσφιξης. Εάν κατά τον έλεγχο διαπιστωθούν ελαττώματα, η σιαγόνα σύσφιξης πρέπει να αντικατασταθεί.

2 / 2

Απόρριψη

Απόρριψη σιαγόνων σύσφιξης Geberit

Οι σιαγόνες σύσφιξης Geberit είναι κατασκευασμένες από χάλυβα. Συνεπώς, οι μεταχειρισμένες σιαγόνες σύσφιξης Geberit δεν ανήκουν στα κοινά οικιακά απορρίμματα. Πρέπει να παραδίδονται απευθείας στην Geberit ή σε ένα τοπικό κέντρο αποδοχής για μεταλλικά απόβλητα προς ορθή απόρριψη.

Συμμόρφωση

Δήλωση συμμόρφωσης των σιαγόνων σύσφιξης Geberit

Οι σιαγόνες σύσφιξης Geberit αποτελούν μέρη ενός συστήματος και δεν διαθέτουν ξεχωριστή δήλωση συμμόρφωσης. Οι αντίστοιχες δηλώσεις συμμόρφωσης συνοδεύουν τις συσκευές σύσφιξης.

Υπεύθυνος τεκμηρίωσης

Jörg Schneider, Product Compliance, Geberit International AG, CH-8645 Jona

900721220976756 3 © 01-2024
972.180.00.0(00)

Temel güvenlik bilgileri

Amacına uygun kullanım

Geberit pres çeneleri, sadece Geberit borularının ve pres fitinglerinin preslenmesi için kullanılır.

Geberit, Geberit pres çenelerinin yalnızca aşağıdaki presleme cihazları ile kullanılmasını önermektedir:

- Viega Picco
- Nussbaum Picco
- Ridgid RP 210/241

Diğer Geberit pres cihazları, Geberit pres çeneleri ile kullanılmaya uygunlukları açısından kontrol edilmemiştir. Çok yüksek presleme gücüne sahip presleme cihazlarının kullanımı pres çenelerinin kullanım ömrünü önemli derecede azaltabilir.

Sadece işlenecek Geberit pres fitinglerinin çapına uygun Geberit pres çeneleri kullanın.

Geberit pres çeneleri sadece boru tesisatı montajında uzman kişilerce kullanılabilir.

TR

Amaca aykırı kullanım

Geberit FlowFit pres çeneleri sadece bu kullanım kılavuzuna göre kullanım için tasarlanmıştır. Bunun haricindeki kullanımlar amacına uygun olmayan kullanımdır ve yaralanmalarla sonuçlanabilir.

Kullanıcıların kalifikasyonu

Eğitimsiz kullanıcılar sıkma işleminden kaynaklanan tehlikeleri tanımayabilir veya bunları doğru değerlendiremeyebilir. Bu yüzden kendinizi veya başkalarını yaralayabilirsiniz.

- Kullanıcıların ülkeye özel emniyet yönetmeliklerine aşina olması ve bunları uygulaması gerekir.
- İlk kez Geberit sıkma çeneleri kullanacak kişilere, cihazın emniyetli bir şekilde nasıl kullanılacağı bir uzman tarafından açıklanmalı veya bu kişiler bu konuda eğitim almalıdır.

9007212209767563 © 01-2024
972.180.00.0(00)

Uyarılara ve talimatlara uyun

Güvenlik uyarıları ve talimatlara uyulmaması sonucunda yaralanmalar meydana gelebilir.

- İşletmeye almadan önce sıkma cihazı ve Geberit sıkma çenesi ile ilgili tüm güvenlik uyarılarını ve talimatları okuyun ve dikkate alın.
- Kullanılan sarf malzemelerin güvenlik uyarılarını okuyun ve bunlara uyun.
- Tüm güvenlik uyarılarını ve talimatları ileride gerekebileceği için saklayın.

TR

Hasarlı Geberit pres çenelerinden kaynaklanan tehlikelerin önlenmesi

Geberit pres çeneleri, presleme işleminde yüksek kuvvetlere maruz kalır ve aşınır. Aşınmış veya hasarlı pres çenelerinin kullanımı yaralanmalara yol açabilir.

- Pres çenelerini yalnızca teknik açıdan kusursuz durumdayken kullanın.
- Pres çenelerine düzenli bakım yapın. → Geberit pres çeneleri bakım kurallarına bakınız.
- Pres çenelerini yalnızca kuru yerlerde muhafaza edin.
- Pres çenelerini taşıma çantası içinde darbeye karşı korumalı olarak taşıyın.
- Her kullanımdan sonra pres çenelerinde düzenli olarak eksik ve hasar kontrolü yapın. Özellikle pres konturunda ve flanşlarda materyal çatlak başlangıçları olup olmadığını kontrol edin.
- Pres çenelerinde materyal çatlak başlangıçları olduğunda hemen hurdaya ayırın, arızalı olarak işaretleyin ve tekrar kullanmayın.

9007212209767563 © 01-2024
972.180.00.0(00)

Geberit sıkma çenelerinde hatalı sıkma kaynaklı hasarı önleyin

Geberit sıkma çeneleri, örn. yabancı cisimlerin birlikte sıkılması gibi hatalı sıkma ve kullanım sebebiyle zarar görebilir.

- Sıkma çenelerini sıkma fitingi üzerine hatalı sıkıştırmayın.
- Sıkma çenelerinde hasar şüphesi (örneğin sıkma işleminden sonra sıkma fitingi üzerinde keskin kenarlarda) varsa bunları değiştirin.

Kişisel koruyucu donanım kullanın

Uygun koruyucu donanım olmadan insanlar yaralanabilir. Sıkma işlemi sırasında kask, koruyucu gözlük ve iş ayakkabısı kullanın.

Simgelerin açıklaması

Kılavuzdaki simgeler

Simge	Anlamı
	**DİKKAT** Önlenmediği takdirde yaralanmalara neden olabilecek bir tehlikeyi belirtir.
	DİKKAT Önlenmediği takdirde maddi hasara neden olabilecek bir tehlikeyi belirtir.
	Bir ek bilgiyi belirtir.
	Gözle kontrol yapılması gerektiğini belirtir.
	Doğru uygulama şeklini belirtir.
	Yanlış uygulama şeklini belirtir.

9007212209767563 © 01-2024
972.180.00.0(00)

Ürün üzerindeki simgeler

Simge	Anlamı
	Geberit pres başlığını işletmeye almadan ve kullanmadan önce birlikte verilen güvenlik uyarılarını ve kılavuzu okuyun.

Ürün açıklaması

Geberit FlowFit pres çenelerinin yapısı

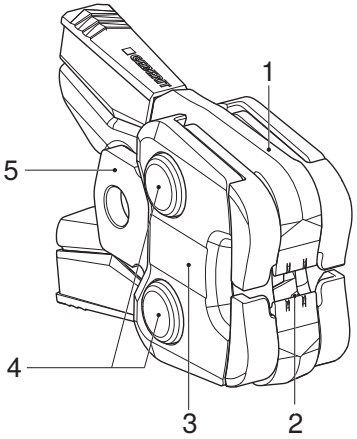

1 Çene kolu
2 Pres ucu
3 Boyutlu kulak
4 Çene mafsalları
5 Flanş

900721220976756 3 © 01-2024
972.180.00.0(00)

Kullanım

Geberit FlowFit pres çenesinin presleme cihazına yerleştirilmesi

DİKKAT

Emniyete alınmamış Geberit sıkma başlıklarının düşmesi sonucu yaralanma tehlikesi

► Geberit sıkma başlıklarını (sıkma çeneleri, sıkma manşeti adaptörleri) takım yuvasına takarken sıkma cihazını dik tutunuz.

DİKKAT

Hatalı kullanım nedeniyle cihaz hasarı

► Yalnızca Geberit tarafından Geberit presleme başlıkları (pres çeneleri, pres halkaları, pres manşetleri) ile amacına uygun kullanım için önerilen pres cihazları kullanın.

► Geberit pres çenesini açıklamaya göre presleme cihazına yerleştirin. → İlgili presleme cihazının işletme kılavuzuna bakınız.

Geberit FlowFit pres çenesi ile presleme

1 Geberit pres çenesini açmak için çene kollarının uçlarını birbirine bastırın. Açık pres çenesini Geberit pres fitinginin pres göstergesi üzerine yerleştirin.

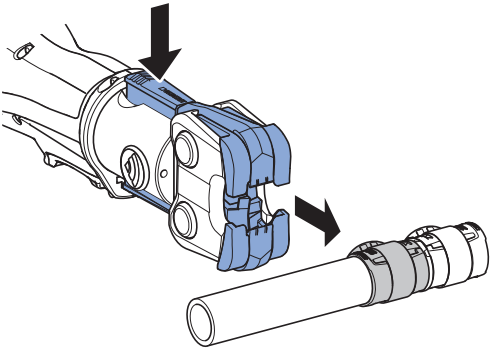

9007212209767563 © 01-2024
972.180.00.0(00)

2 Geberit pres çenesinin Geberit pres fitingine ait pres göstergesi üzerine doğru yerleştirildiğinden emin olun.

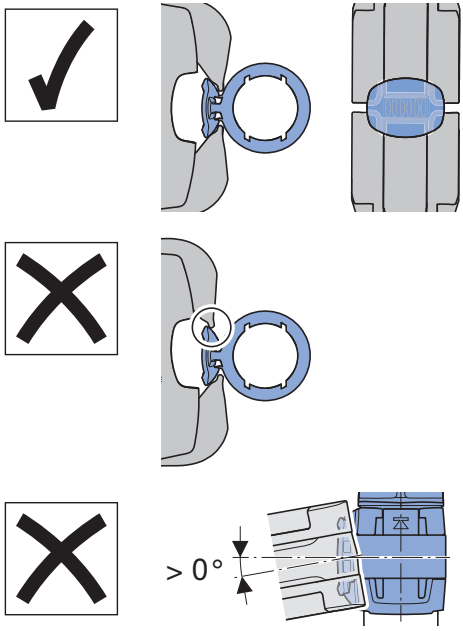

3 Çene kollarının iki ucunu da bırakın.



DİKKAT

Ezilme tehlikesi

► Ellerinizi Geberit sıkma çenesinden uzak tutunuz.

DİKKAT

Hatalı sıkma nedeniyle Geberit sıkma çenesinde hasar

Hatalı sıkma nedeniyle Geberit sıkma çenesinde hasar meydana gelebilir.

► Hasarlı sıkma çenesini değiştirin ve elden çıkartın.

DİKKAT

Hatalı presleme sonucu sızıntılı bağlantı

► Hatalı sıkılmış bağlantıyı değiştirin. Bu bağlantı tekrar preslenmemelidir.

4 Geberit pres fitingini presleyin. → İlgili presleme cihazının işletme kılavuzuna bakınız.

900721220976756 3 © 01-2024
972.180.00.0(00)

5 Çene kolunun uçlarını birbirine bastırın ve Geberit pres çenesini Geberit pres fitinginden çözün. Pres konturunu kontrol edin.

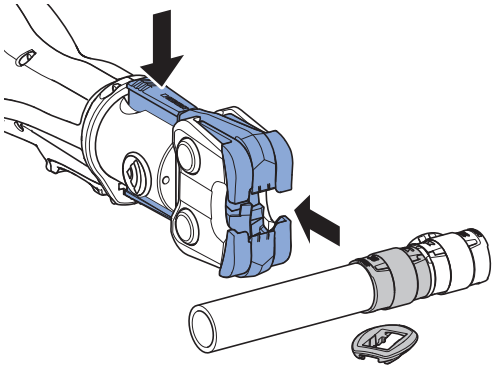

Bir sıkma bağlantısının örneğin bir akım kesintisinde tamamen sıkılmamışsa tekrar sıkılması gerekir. Sonradan sıkma işlemi normal sıkma işlemi gibi yapılır. Sonradan sıkmada sıkma aleti, ön sıkma işlemine bağlı olarak, uzunca bir süre boşta çalışabilir.

Servis ve onarım

Geberit sıkma çeneleri bakım kuralları

Bu Geberit FlowFit pres çeneleri bakım gerektirmez ve amacına uygun kullanımda yetkili teknik servislerce bir kontrol gerektirmez. Buna rağmen pres çenelerinde bakım yapılmalıdır. Bakım yapılmayan veya profesyonel olarak bakım yapılmayan pres çeneleri yaralanmalı kazalara yol açabilir.

Aşağıda açıklanan bakım aralıkları ve bakım işlerine uyulması zorunludur:

Bakım aralığı	Bakım çalışması
Düzenli olarak, kullanmaya başlamadan önce, iş günü başlangıcında	► Geberit FlowFit pres çenesini harici kusurlar, özellikle hasarlar, materyalde çatlak başlangıcı, paslı yerler ve diğer aşınma belirtileri açısından kontrol edin. Kusurlar varsa pres çenesini değiştirin. ► Pres uçlarındaki tortuları giderin. ► Pres uçlarına Geberit tarafından önerilen bir yağlayıcı püskürtün ve bir bezle temizleyin. ► Çene kollarının rahat çalışıp çalışmadığını kontrol edin. Çene kolları arasında kir olup olmadığını kontrol edin. Rahat hareketlilik sağlanana kadar gerekirse çene kolunu temizleyin ve birkaç kez çalıştırın.

900721220976756 3 © 01-2024
972.180.00.0(00)

Bakım aralığı	Bakım çalışması
Düzenli, her 6 ayda bir	► Geberit FlowFit pres çenesini Geberit FlowFit PowerTest ile pres uçları ve yeterli sıkma kuvveti arasındaki izin verilen mesafe bakımından kontrol edin. Test sırasında kusurlar varsa pres çenesi değiştirilmelidir.

2 / 2

Bertaraf

Geberit pres çenelerinin bertarafı

Geberit pres çeneleri çelikten imal edilmiştir. Bu nedenle kullanım ömrünü tamamlamış Geberit pres çeneleri evsel atıklarla bertaraf edilemez. Doğru şekilde bertaraf için doğrudan Geberit veya yerel atık metal kabul noktasına gönderilmelidir.

Uyumluluk

Geberit pres çeneleri uyumluluk beyanı

Geberit pres çeneleri bir sistemin parçasıdır ve kendilerine ait uyumluluk beyanı yoktur. İlgili uygunluk beyanları presleme cihazı ile birlikte verilmiştir.

Dokümantasyon görevlisi

Jörg Schneider, Product Compliance, Geberit International AG, CH-8645 Jona

Основные указания по технике безопасности

Использование по назначению

Обжимные губки Geberit служат исключительно для опрессовки труб и пресс-фитингов системы Geberit.

Компания Geberit рекомендует использовать обжимные губки Geberit только в следующих прессовых инструментах:

- Viega Picco
- Nussbaum Picco
- Ridgid RP 210/241

Пригодность других прессовых инструментов для обжимных губок Geberit не была проверена компанией Geberit. Использование прессовых инструментов со слишком высоким усилием прессования может значительно сократить срок службы обжимных губок.

Использовать исключительно обжимные губки Geberit, соответствующие диаметру обрабатываемого пресс-фитинга Geberit.

Обжимные губки Geberit разрешается использовать только квалифицированным специалистам по трубопроводным системам.

900721220976 7563 © 01-2024
972.180.00.0(00)

Использование не по назначению

Обжимные губки Geberit FlowFit предназначены только для использования в соответствии с данным руководством по обслуживанию. Использование в любых иных целях считается использованием не по назначению и может привести к получению травм.

Квалификация пользователей

Не обладая надлежащим образованием, пользователи не могут распознать и правильно оценить опасность, исходящую от процесса опрессовки. В результате они могут получить травмы или нанести их другим людям.

- Пользователи должны знать и применять предписания по технике безопасности, действующие в конкретной стране использования.
- Пользователи, прежде не работавшие с обжимными губками Geberit, должны быть проинструктированы квалифицированным специалистом о надежном обращении с ними или пройти специальный курс обучения.

RU

Следование указаниям и предписаниям

Несоблюдение указаний по технике безопасности и инструкций может стать причиной травм.

- Перед вводом в эксплуатацию прочесть и в дальнейшем соблюдать все указания по технике безопасности и инструкции прессового инструмента и обжимных губок Geberit.
- Прочесть и впоследствии соблюдать указания по технике безопасности применяемых расходных материалов.
- Сохранить все указания по технике безопасности и инструкции для последующего использования.

900721220976756 3 © 01-2024
972.180.00.0(00)

Предотвращение опасности, связанной с использованием неисправных обжимных губок Geberit

В процессе обжатия обжимные губки Geberit подвержены воздействию больших усилий и износу. Использование изношенных или поврежденных обжимных губок может привести к получению травм.

- Использовать обжимные губки только в технически исправном состоянии.
- Регулярно проводить техобслуживание обжимных губок. → См. правила техобслуживания обжимных губок Geberit.
- Хранить обжимные губки только в сухих помещениях.
- Транспортировать обжимные губки в транспортном чемодане так, чтобы они были защищены от ударов.
- Регулярно проверять обжимные губки до и после каждого использования на отсутствие дефектов и повреждений. В особенности проверять наличие трещин на материале в пресс-контуре и на фланцах.

- При наличии трещин на материале сразу же списать обжимные губки в брак и больше не использовать.

Предотвращение повреждения обжимных губок Geberit из-за неправильной опрессовки

Обжимные губки Geberit можно повредить результате неправильной опрессовки или ошибочного использования, например, опрессовки вместе с посторонними предметами.

- Обжимные губки на пресс-фитинге не должны иметь перекосов.
- При подозрении на повреждение обжимных губок (например, при наличии острых кромок на пресс-фитинге после процесса опрессовки) заменить обжимные губки.

Использование средств индивидуальной защиты

Отсутствие подходящих средств индивидуальной защиты может привести к травмам персонала. В ходе процесса опрессовки носить защитную каску, защитные очки и защитную обувь.

900721220976756 3 © 01-2024
972.180.00.0(00)

Пояснение символов

Символы, используемые в данной инструкции

Символ	Значение
	**ОСТОРОЖНО** Обозначает опасность, которая, если ее не устранить, может привести к получению травм.
	ВНИМАНИЕ Обозначает опасность, которая, если ее не устранить, может привести к материальному ущербу.
	Указывает на дополнительную информацию.
	Указывает на необходимость выполнения визуальной проверки.
	Указывает на правильное применение.
	Указывает на неправильное применение.

Символы на изделии

Символ	Значение
	Перед вводом в эксплуатацию и использованием прессовой насадки Geberit прочесть прилагающиеся указания по технике безопасности и инструкцию.

900721220976756 3 © 01-2024
972.180.00.0(00)

Описание изделия

Конструкция обжимных губок Geberit FlowFit

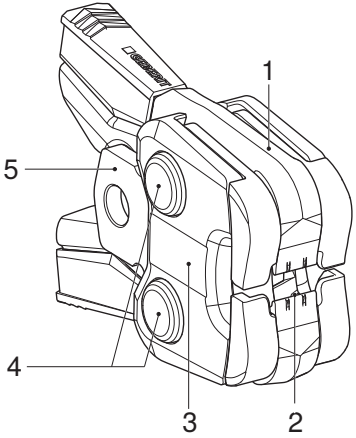

1 Рычаг адаптера
2 Обжимной наконечник
3 Табличка с указанием размеров
4 Шарниры адаптера
5 Фланец

Обслуживание

Установка обжимных губок Geberit FlowFit в прессовый инструмент

ОСТОРОЖНО

Опасность травмирования вследствие падения незакрепленных прессовых насадок Geberit

- При установке прессовых насадок Geberit (обжимных губок, адаптера с обжимным кольцом) в держатель инструмента ровно держать прессовый инструмент.

ВНИМАНИЕ

Опасность повреждения инструмента вследствие неправильного использования

- Применять только прессовые инструменты, рекомендованные компанией Geberit для использования по назначению с прессовыми насадками Geberit (обжимные губки, обжимные кольца, адаптеры с обжимным кольцом).

▶ Установить обжимные губки Geberit в прессовый инструмент согласно описанию. → См. руководство по эксплуатации соответствующего прессового инструмента.

900721220976563 © 01-2024
972.180.00.0(00)

Опрессовка с помощью обжимных губок Geberit FlowFit

1 Чтобы открыть обжимные губки Geberit, сжать концы рычагов обжимных губок. Поместить открытые обжимные губки на индикатор обжима пресс-фитинга Geberit.

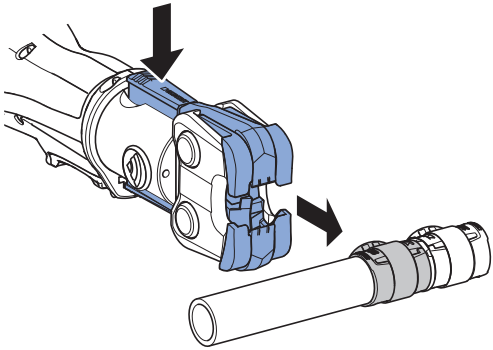

2 Убедиться, что обжимные губки Geberit правильно располагаются на индикаторе обжима пресс-фитинга Geberit.

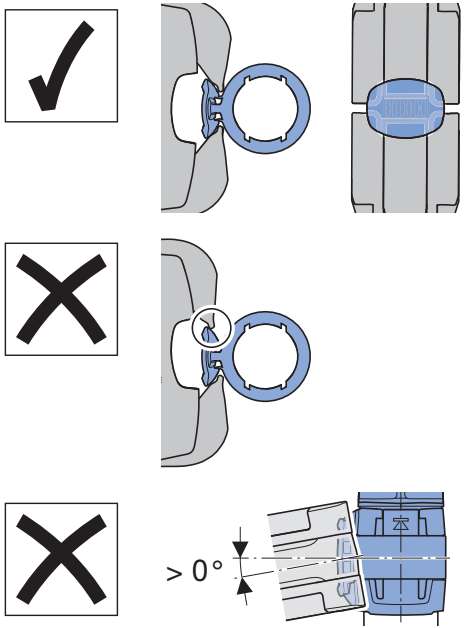

9007212209767563 © 01-2024
972.180.00.0(00)

3 Отпустить оба конца рычагов обжимных губок.

ОСТОРОЖНО

Опасность защемления

► Не приближать руки к обжимным губкам Geberit.

ВНИМАНИЕ

Повреждение обжимных губок Geberit при неправильной опрессовке

В результате неправильно выполненной опрессовки существует вероятность повреждения обжимных губок Geberit.

► Заменить и списать в брак поврежденные обжимные губки.

ВНИМАНИЕ

Негерметичное соединение из-за неправильно выполненной опрессовки

► Заменить неправильно опрессованное соединение. Его повторная опрессовка запрещена.

4 Выполнить опрессовку пресс-фитинга Geberit. → См. руководство по эксплуатации соответствующего прессового инструмента.

5 Сжать концы рычагов обжимных губок и отсоединить губки Geberit от пресс-фитинга Geberit. Проверить пресс-контур.

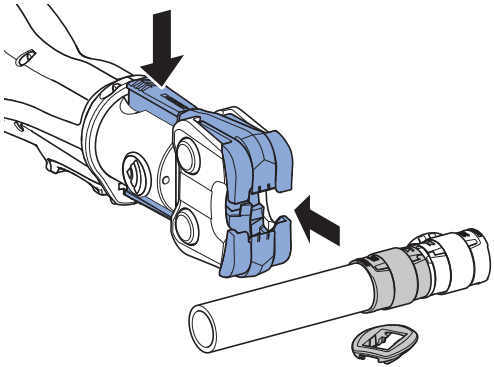

Если пресс-соединение опрессовано не полностью, например, из-за отключения питания, его следует опрессовать повторно. Повторная опрессовка выполняется так же, как обычная. При повторной опрессовке прессовый инструмент, в зависимости от предварительной опрессовки, может выполнять значительный холостой ход.

900721220976563 © 01-2024
972.180.00.0(00)

Техническое обслуживание

Правила техобслуживания обжимных губок Geberit

Данные обжимные губки Geberit FlowFit при использовании по назначению не требуют трудоемкого обслуживания и проверки в авторизованных специализированных мастерских. Тем не менее техобслуживание обжимных губок необходимо выполнять. Обжимные губки, техобслуживание которых не выполнялось или выполнялось непрофессионально, могут стать причиной несчастных случаев с травмами.

Обязательно соблюдать указанную ниже периодичность техобслуживания и проводить соответствующие работы:

Периодичность технического обслуживания	Работы по техобслуживанию
Регулярно, перед использованием, в начале рабочего дня	► Проверять обжимные губки Geberit FlowFit на наличие внешних дефектов, например повреждений, трещин на материале, ржавчины и других признаков износа. При наличии дефектов заменить обжимные губки. ► Удалить отложения с обжимных наконечников. ► Распылить на обжимные наконечники смазку, рекомендованную Geberit, и очистить их тканью. ► Проверить легкость хода рычагов обжимных губок. Проверить на наличие загрязнения между рычагами. При необходимости очистить рычаги и многократно задействовать их, пока не будет восстановлена легкость хода.

Периодичность технического обслуживания	Работы по техобслуживанию
Регулярно, каждые 6 месяцев	► Проверять обжимные губки Geberit FlowFit с помощью системы Geberit FlowFit PowerTest на допустимое расстояние между обжимными наконечниками и достаточное усилие обжима. При обнаружении дефектов во время проверки заменить обжимные клещи.

2 / 2

Утилизация

Утилизация обжимных губок Geberit

Обжимные губки Geberit сделаны из стали. Поэтому отслужившие свой срок обжимные губки Geberit нельзя утилизировать с другими отходами. Для технически правильной утилизации их следует возвращать непосредственно компании Geberit или передать в местный пункт приема металлолома.

Соответствие требованиям

Сертификат соответствия обжимных губок Geberit

Обжимные губки Geberit являются частью системы и не имеют собственного сертификата соответствия. Соответствующие сертификаты соответствия прилагаются к прессовым инструментам.

Ответственный за документацию

Jörg Schneider, Product Compliance, Geberit International AG, CH-8645 Jona, Швейцария

900721220976756З © 01-2024
972.180.00.0(00)

Основні вказівки з техніки безпеки

Використання за призначенням

Прес-губки Geberit слугують винятково для того, щоб обтискати труби й прес-фітинги системи Geberit.

Компанія Geberit рекомендує використовувати прес-губки Geberit тільки в таких прес-інструментах:

- Viega Picco
- Nussbaum Picco
- Ridgid RP 210/241

Компанія Geberit не перевіряла інші прес-інструменти на придатність для роботи з прес-губками Geberit. Використання прес-інструментів із зависоким зусиллям притискання може значно скоротити термін служби прес-губок.

Використовувати тільки ті прес-губки Geberit, які відповідають діаметру оброблюваних прес-фітингів Geberit.

Використовувати прес-губки Geberit дозволено тільки фахівцям із трубопровідних систем.

Використання не за призначенням

Прес-губки Geberit FlowFit призначені тільки для використання відповідно до цієї інструкції з експлуатації. Інше використання вважається використанням не за призначенням і може призвести до травм.

Кваліфікація користувачів

Без належної кваліфікації користувачі не здатні розпізнавати або правильно оцінювати загрози, що виникають під час обтискання. Через це вони можуть травмуватися або травмувати інших.

- Користувачі мають знати й застосовувати чинні у відповідній країні правила техніки безпеки.
- Користувачі, які вперше працюють із прес-губками Geberit, мають пройти інструктаж щодо безпечного поводження з ними від компетентної особи або пройти спеціальні курси.

900721220976756 3 © 01-2024
972.180.00.0(00)

Дотримання вказівок та інструкцій

Недбалість у дотриманні вказівок із техніки безпеки й інструкцій можуть призвести до травмування.

- Перед уведенням в експлуатацію прочитати й дотримуватися вказівок із техніки безпеки й інструкцій для прес-інструмента та прес-губок Geberit.
- Прочитати й дотримуватися вказівок із техніки безпеки для використовуваних витратних матеріалів.
- Зберігати всі вказівки з техніки безпеки й інструкції для використання в майбутньому.

UK

Уникати небезпеки від несправних прес-губок Geberit

Під час обтискання на прес-губки Geberit діє велике зусилля й вони зношуються. Використання зношених або пошкоджених прес-губок може призвести до травм.

- Використовувати прес-губки тільки в технічно бездоганному стані.
- Регулярно обслуговувати прес-губки. → Див. правила технічного обслуговування прес-губок Geberit.
- Зберігати прес-губки тільки в сухих приміщеннях.
- Транспортувати прес-губки у валізі для транспортування, захищеними від ударів.
- Регулярно перевіряти прес-губки перед і після кожного використання на наявність дефектів і пошкоджень. Особливо перевіряти на наявність тріщин матеріалу обтискної поверхні й фланців.
- У разі тріщин матеріалу негайно відбракувати прес-губки, позначити їх як несправні й більше не використовувати.

900721220976763 © 01-2024
972.180.00.0(00)

Уникати пошкодження прес-губок Geberit неправильним обтисканням

Прес-губки Geberit можна пошкодити внаслідок неправильного обтискання або використання, як-от обтискання разом зі сторонніми предметами.

- Не перекошувати прес-губки на прес-фітингу.
- Якщо є підозра, що прес-губки пошкоджені (наприклад, гострі краї прес-фітинга після обтискання), замінити прес-губки.

Використовувати засоби індивідуального захисту

Без придатних засобів захисту можливе травмування людей. Під час обтискання носити захисну каску, захисні окуляри й захисне взуття.

Пояснення символів

Знаки безпеки в інструкції

Умовна позначка	Значення
	**ОБЕРЕЖНО** Означає небезпеку, яка може спричинити травми, якщо її не уникнути.
	УВАГА Означає небезпеку, яка може призвести до пошкодження майна, якщо її не уникнути.
	Указує на додаткову інформацію.
	Указує на те, що потрібно виконати візуальний контроль.
	Указує на правильне застосування.
	Указує на неправильне застосування.

900721220976756 3 © 01-2024
972.180.00.0(00)

Знаки безпеки на виробі

Умовна позначка	Значення
	Перед введенням в експлуатацію та використанням обтискної насадки Geberit прочитати вказівки з техніки безпеки й інструкції, що додаються.

Опис виробу

Будова прес-губок Geberit FlowFit

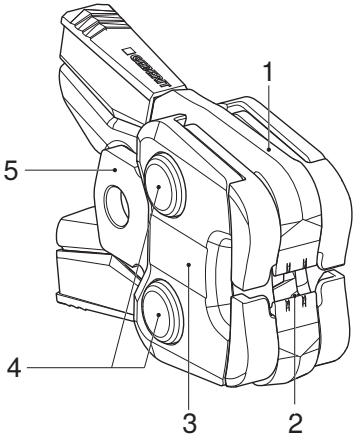

1 Важіль губки
2 Робочий кінець
3 Накладка із зазначеним розміром
4 Шарніри губок
5 Фланець

900721220976756 3 © 01-2024
972.180.00.0(00)

Експлуатація

Вставляння прес-губок Geberit FlowFit у прес-інструмент

ОБЕРЕЖНО

Небезпека травмування внаслідок падіння незакріпленої обтискної насадки Geberit

- ► Під час уставляння обтискних насадок Geberit (прес-губки, проміжні кліщі) у затискач інструмента тримати прес-інструмент вертикально.

УВАГА

Пошкодження пристрою внаслідок неправильного використання

- ► Використовувати тільки прес-інструменти, які рекомендовані компанією Geberit для використання за призначенням з обтискними насадками Geberit (прес-губки, прес-кільця, проміжні кліщі).

► Вставити прес-губки Geberit у прес-інструмент відповідно до опису. → Див. інструкцію з експлуатації відповідного прес-інструмента.

UK

Обтискання за допомогою прес-губок Geberit FlowFit

1 Щоб відкрити прес-губки Geberit, стиснути разом кінці важелів губок. Відкриті прес-губки встановити на індикатор пресування прес-фітинга Geberit.

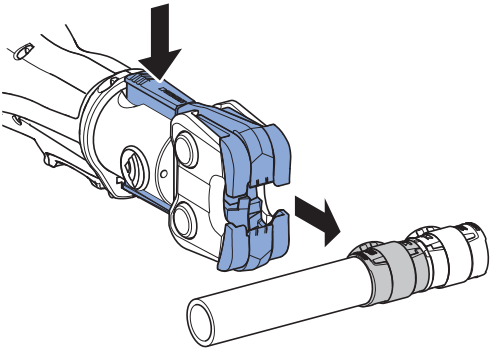

9007212209767563 © 01-2024
972.180.00.0(00)

2 Переконатися, що прес-губки Geberit правильно встановлені на індикаторі пресування прес-фітинга Geberit.



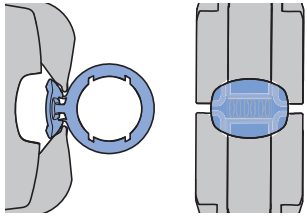



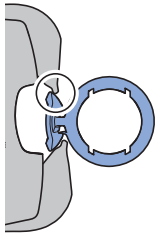



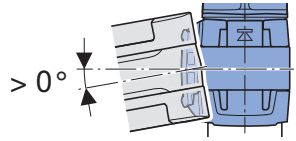

3 Відпустити обидва кінці важелів губок.

ОБЕРЕЖНО

Загроза здавлювання

► Тримати руки далі від прес-губок Geberit.

УВАГА

Пошкодження прес-губок Geberit внаслідок неправильного обтискання

Неправильне обтискання може пошкодити прес-губки Geberit.

► Пошкоджені прес-губки замінити й відбракувати.

УВАГА

Негерметичне з'єднання внаслідок неправильного обтискання

► Замінити неправильно обтиснене з'єднання. Його не можна обтискати повторно.

4 Обтиснути прес-фітинг Geberit. → Див. інструкцію з експлуатації відповідного прес-інструмента.

900721220976756 3 © 01-2024
972.180.00.0(00)

5 Стиснути разом кінці важелів губок і зняти прес-губки Geberit із прес-фітинга Geberit. Перевірити обтискну поверхню.

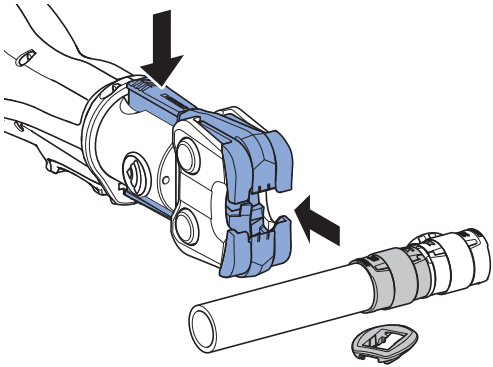

Якщо обтискне з'єднання стиснене не повністю, наприклад, у разі збою електроживлення, його потрібно обтиснути ще раз. Додаткове обтискання виконувати як нормальне обтискання. Залежно від попереднього обтискання можливий значний холостий хід під час додаткового обтискання.

Обслуговування й догляд

Правила технічного обслуговування прес-губок Geberit

Ці прес-губки Geberit FlowFit не потребують серйозного технічного обслуговування та перевірки авторизованими спеціалізованими майстернями в разі використання за призначенням. Попри це потрібно здійснювати технічне обслуговування прес-губок. Якщо технічне обслуговування не проведено або проведено неналежним чином, прес-губки можуть стати причиною серйозних нещасних випадків із травмами.

Обов'язково дотримуватись описаної нижче періодичності технічного обслуговування та проводити його:

Періодичність технічного обслуговування	Операція з технічного обслуговування
Регулярно, перед застосуванням, на початку робочого дня	► Перевіряти прес-губки Geberit FlowFit на наявність зовнішніх недоліків, як-от пошкодження, тріщини матеріалу, іржа й інші ознаки зносу. У разі недоліків замінити прес-губки. ► Видаляти відкладення на робочих кінцях. ► Нанести на робочі кінці мастило, рекомендоване компанією Geberit, і протерти ганчіркою. ► Перевірити легкість ходу важелів губок. Перевірити наявність забруднень між важелями губок. Якщо потрібно, очистити важелі губок і натиснути кілька разів, щоб відновити рухомість.

900721220976756 3 © 01-2024
972.180.00.0(00)

Періодичність технічного обслуговування	Операція з технічного обслуговування
Регулярно, раз на 6 місяців	► За допомогою Geberit FlowFit PowerTest перевірити відстань між робочими кінцями прес-губок Geberit FlowFit і достатнє зусилля притискання. Якщо під час перевірки будуть виявлені дефекти, замінити прес-губки.

Утилізація

Утилізація прес-губок Geberit

Прес-губки Geberit виготовлені зі сталі. Тому не придатні до використання прес-губки Geberit не належать до залишкових відходів. Їх потрібно віддати назад компанії Geberit для належної утилізації або здати до місцевого пункту приймання металолому.

Відповідність

Декларація відповідності прес-губок Geberit

Прес-губки Geberit є частиною системи й тому не мають власної декларації відповідності. Відповідні декларації відповідності додаються до прес-інструментів.

Особа, що відповідає за документацію

Йорґ Шнайдер (Jörg Schneider), відділ відповідності виробів установленим стандартам (Product Compliance), Geberit International AG, CH-8645 Jona (Швейцарія)

基本安全提示

规定的用途

Geberit 挤压钳夹仅供用于挤压 Geberit 管道系统和挤压管件。

Geberit 建议只将 Geberit 挤压钳夹用于以下挤压器：

- Viega Picco
- Nussbaum Picco
- Ridgid RP 210/241

其它挤压器没有经过 Geberit 检查是否适用于 Geberit 挤压钳夹。使用具有过高挤压力的挤压器可能显著缩短挤压钳夹的使用寿命。

只应使用与待加工的 Geberit 挤压管件直径对应的 Geberit 挤压钳夹。

Geberit 挤压钳夹只允许由管道安装专业技术人员使用。

9007212209767563 © 01-2024
972.180.00.0(00)

不符合规定的用途

Geberit FlowFit 挤压钳夹必须按照本操作指导手册使用。其他用途均不符合规定，可能会导致人员受伤。

用户资质

用户如未经过相应的培训，可能无法识别或准确估计由挤压器产生的危险。由此可能会使他们自己或他人受伤。

- 用户必须熟悉和遵守所在国特有的安全规定。
- 首次使用 Geberit挤压钳夹工作的用户必须请专业人员说明如何安全操作或参加专业课程。

遵照提示和指导说明

不遵守安全提示和规程可能会导致受伤。

- 试运行之前，应阅读并遵守关于挤压器和Geberit挤压钳夹的所有安全提示和规程。
- 阅读并遵守所用消耗材料的安全提示。
- 请保存好所有安全提示和规程以供日后使用。

避免因 Geberit 挤压钳夹损坏而产生危险

Geberit 挤压钳夹在挤压过程中会承受巨大的力，且会磨损。使用磨损或损坏的挤压钳夹时，可能会导致人员受伤。

- 只有在技术条件完好的情况下才能使用挤压钳夹。
- 应定期保养挤压钳夹。→ 参见 Geberit 挤压钳夹保养规则。
- 挤压钳夹必须保存在干燥的室内。
- 挤压钳夹应装在运输箱中运输，避免撞击。
- 应定期在每次使用前后检查挤压钳夹有无缺陷和损坏。尤其要检查挤压轮廓和法兰上的材料有无裂缝。
- 材料有裂缝的挤压钳夹应立即剔除，标记为损坏，不得再使用。

9007212209767563 © 01-2024
972.180.00.0(00)

避免因错误挤压导致 Geberit 挤压钳夹损坏

挤压或使用不当时，例如同时挤压异物时，可能会损坏 Geberit挤压钳夹。

- 挤压管件上的挤压钳夹不得歪斜。
- 如怀疑挤压钳夹损坏（例如挤压过程后挤压管件上出现锋利的边缘），应更换挤压钳夹。

使用个人防护装置

如不使用合适的防护装置，可能会导致人员受伤。挤压期间，应戴上防护头盔、防护眼镜和穿上安全靴。

符号注释

指导手册中的符号

符号	含义
	**小心** 表示若不加以避免则可能使人受伤的危险。
	注意 表示若不加以避免则可能导致财产损失的危险。
	提醒注意附加信息。
	提示必须进行目检。
	提示使用正确。
	提示使用不正确。

9007212209767563 © 01-2024
972.180.00.0(00)

产品上的符号

符号	含义
	在试运行和使用 Geberit 挤压附件之前应阅读随附的安全提示和指导手册。

产品说明

Geberit FlowFit 挤压钳夹的结构

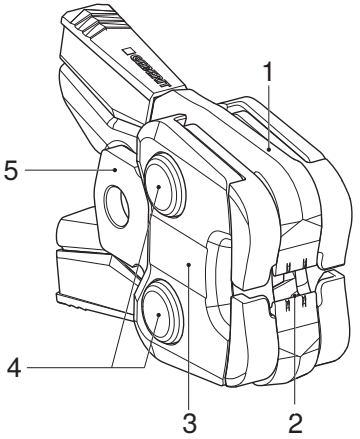

1 挤压钳柄
2 挤压头
3 附尺寸说明的接片
4 挤压钳铰链
5 法兰

9007212209767563 © 01-2024
972.180.00.0(00)

操作

将 Geberit FlowFit 挤压钳夹装入挤压器中

小心

未固定的 Geberit挤压附件坠落导致受伤危险

► 将 Geberit挤压附件（挤压钳夹、挤压口适配器）插入工具支座中时，挤压器应保持垂直。

注意

不当使用导致挤压器损伤

► 仅使用 Geberit 推荐的适于与 Geberit 挤压附件（挤压钳夹、挤压口、挤压口适配器）一起使用的挤压器。

► 根据说明将 Geberit 挤压钳夹装入挤压器中。→ 参见相应挤压器的操作指导手册。

使用 Geberit FlowFit 挤压钳夹挤压

1 压紧挤压钳柄的两个端部，以打开 Geberit 挤压钳夹。将打开的挤压钳夹夹住 Geberit 挤压管件的挤压标志。

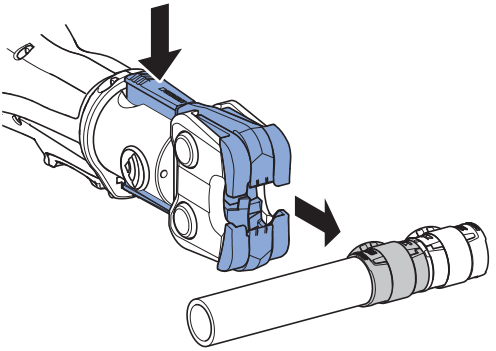

9007212209767563 © 01-2024
972.180.00.0(00)

2 确保 Geberit 挤压钳夹位于 Geberit 挤压管件挤压标志上的正确位置。

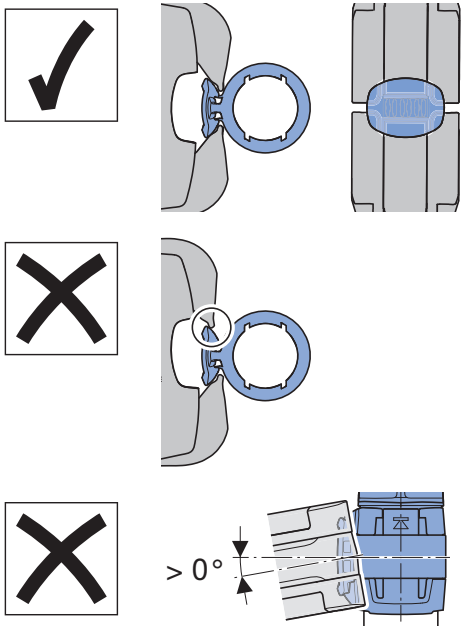

3 松开挤压钳柄的两个端部。



小心

存在挤伤危险

► 请勿将手放于 Geberit 挤压钳夹附近。

注意

挤压不当导致 Geberit挤压钳夹损坏

挤压不当可能导致 Geberit挤压钳夹受损。

► 更换并剔除损坏的挤压钳夹。

注意

挤压不当导致连接处泄漏

► 如果连接处被错误挤压，应予以更换。不允许进行补偿挤压。

4 挤压 Geberit 挤压管件。→ 参见相应挤压器的操作指导手册。

9007212209767563 © 01-2024
972.180.00.0(00)

5 压紧挤压钳柄的末端，将 Geberit 挤压钳夹从 Geberit 挤压管件上松开。检查挤压轮廓。

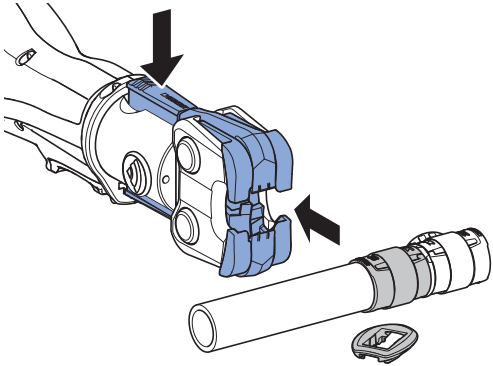

如果对挤压连接处的挤压不彻底，例如遇上电源中断，必须补偿挤压。补偿挤压按照正常挤压进行。视预挤压的情况，挤压工具在补偿挤压之前会有较长一段空行程。

Geberit 挤压钳夹保养规则

这款 Geberit FlowFit 挤压钳夹保养简便，在按规定使用的情况下不需要由特约专业维修商进行检测。但仍然必须对挤压钳夹进行保养。不保养或未正确保养的挤压钳夹可能导致受伤事故。

必须遵守以下所述的维护周期和维护工作：

维护周期	维护工作
定期、在使用前、在开始一天的工作时	► 检查 Geberit FlowFit 挤压钳夹的外表是否存在缺陷，如损坏、材料裂痕、生锈或其他磨损现象。如果存在缺陷，则更换挤压钳夹。 ► 清除挤压头上的沉积物。 ► 用 Geberit 推荐的润滑剂喷洒挤压头并用布清洁。 ► 检查挤压钳柄是否灵活自如。检查挤压钳柄之间是否脏污。如有必要，清洁挤压钳柄然后反复操作，直至钳柄恢复灵活性。
定期，每 6 个月	► 用 Geberit FlowFit PowerTest 检查 Geberit FlowFit 挤压钳夹的挤压头之间间距是否合适，是否有足够的挤压力。如果测试过程中发现存在缺陷，则必须更换挤压钳夹。

9007212209767563 © 01-2024
972.180.00.0(00)

废弃处理

Geberit 挤压钳夹的废弃处理

Geberit 挤压钳夹由钢制成。因此，废弃的 Geberit 挤压钳夹不属于普通垃圾。应将它们直接交还给 Geberit 或交给当地的旧金属回收站进行专业的废弃处理。

一致性

Geberit 挤压钳夹的一致性声明

Geberit 挤压钳夹是系统的组成部分，没有单独的一致性声明。相应的一致性声明与挤压器一起提供。

文献资料专员

Jörg Schneider, Product Compliance, Geberit International AG, CH-8645 Jona

安全作業のための基本注意事項

用途

Geberitプレスクリップは、Geberitシステムパイプとプレス配管継手のプレスのみに使用してください。

Geberitでは、Geberitプレスクリップを、以下のプレス装置のみに装着して使用することを勧めしています。

- Viega Picco
- Nussbaum Picco
- Ridgid RP 210/241

Geberitは、上述以外のプレス装置については、Geberitプレスクリップとの適合性をテストしていません。プレス装置に過大なプレス力をかけて使用すると、プレスクリップの寿命を大幅に短縮する可能性があります。

Geberitプレスクリップは、加工するGeberitプレス配管継手の直径に適合するものだけを使用してください。

Geberitプレスクリップは、配管設置の熟練した技術者によってのみ使用されることが許可されます。

9007212209767563 © 01-2024
972.180.00.0(00)

規定通りでない使用

Geberit FlowFit頭部は、この操作説明書に従った方法のみで使用してください。その他の使用方法は不適切な使用とみなされ、損傷を起こす可能性もあります。

使用者の資格

適切な訓練を行わない場合、使用者はプレス過程により発生する危険を認識できない、または正しく判断出来ない可能性があります。それによって、使用者自身または他人を負傷させる可能性があります。

- 使用者は各国ごとの安全規則に熟知し、それを適用しなければいけません。
- Geberit頭部を使用してはじめて作業する使用者は、熟練の専門家に安全な取扱いについて説明を受ける、または専門講習会に参加しなくてはいけません。

JA

注意事項及び説明書に従う

安全注意事項と指示の遵守における不履行は、負傷の原因となる可能性があります。

- 使用開始前に、プレス装置とGeberit頭部のすべての安全注意事項と指示を読み、それを厳守する。
- 使用している消耗品の安全注意事項を読み、それを厳守する。
- すべての安全注意事項と指示を将来的な使用のために保管する。

9007212209767563 © 01-2024
972.180.00.0(00)

欠陥のあるGeberitプレスクリップによる危険を回避する

Geberitプレスクリップは、プレス作業において大きな負荷がかかるため、消耗します。消耗した、または破損したプレスクリップの使用は、怪我を引き起こす可能性があります。

- プレスクリップは必ず技術的に問題のない状態で使用してください。
- プレスクリップは定期的にメンテナンスしてください。→ Geberitプレスクリップのメンテナンス規則を参照してください。
- プレスクリップの保管は、乾燥した空間に限定してください。
- プレスクリップは運搬用ケースに入れて、衝撃から保護された状態で運搬してください。
- プレスクリップを使用する前後には、欠損及び破損がないか点検してください。特にプレス型内及びフランジ部分において部品の亀裂がないか点検してください。
- 部品に亀裂がある場合は、すぐにプレスクリップを取り外し、破損箇所に印をつけて、それ以降は使用しないでください。

JA

不適切なプレスによるGeberit頭部の破損を回避する

Geberit頭部は、例えば異物を同時にプレスするなどの不適切なプレス及び使用によって、破損する可能性があります。

- 頭部を傾けてプレス配管継手にあててはなりません。
- 頭部の破損の疑いがある場合（例えば、プレス後にプレス配管継手上に鋭い角があるなど）は、それを交換する。

作業者は防護装備を使用する

適切な防護装備を使用しない場合、使用者は負傷する可能性があります。プレス作業中は、防護ヘルメット、保護メガネ、安全靴を着用する。

9007212209767563 © 01-2024
972.180.00.0(00)

記号の意味

説明書内の記号

記号	意味
	**注意** 回避が行われない場合に、負傷を引き起こす可能性がある危険を表します。
	注意 回避が行われない場合に、物的損傷を引き起こす可能性がある危険を表します。
	追加情報を示します。
	目視検査を行わなくてはいけないことを示します。
	正しい使用方法を示します。
	正しくない使用方法を示します。

JA

製品上の記号

記号	意味
	Geberitプレスアタッチメントの使用開始及び使用前に、同梱されている安全注意事項と指示を読む。

9007212209767563 © 01-2024
972.180.00.0(00)

製品説明

Geberit FlowFit プレスクリップの構造

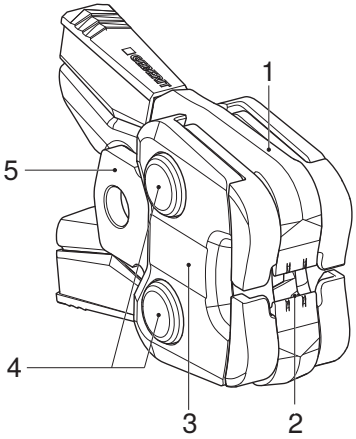

1 頭部レバー
2 プレスチップ
3 寸法表示の付いたタブ
4 頭部ジョイント
5 フランジ

操作

Geberit FlowFit プレスクリップをプレス装置に取り付ける

注意

しっかりと固定されていないGeberit頭部アダプターの落下による負傷の危険

- ► Geberit頭部アダプター（頭部、環状頭部アダプター）をツールマウントに取り付ける際に、プレス装置を直立に固定する。

注意

不適切な使用による装置の破損

- ► Geberitが、Geberitプレスアタッチメント (プレスクリップ、環状頭部、環状頭部アダプター) との組み合わせでの適切な使用を推奨するプレス装置のみを使用してください。

► Geberitプレスクリップを説明書に従ってプレス装置に取り付けてください。→ 各プレス装置の取扱説明書を参照してください。

9007212209767563 © 01-2024
972.180.00.0(00)

Geberit FlowFit プレスクリップを用いたプレス

1 Geberitプレスクリップを開くために、プレスクリップレバーの両端を握って内側に押します。開いたプレスクリップをGeberitプレス配管継手のフィッティングビーズに合わせます。

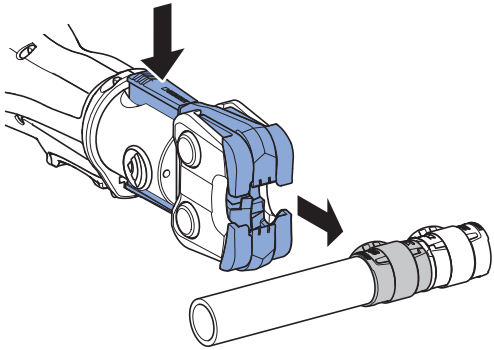

2 GeberitプレスクリップがGeberitプレス配管継手のフィッティングビーズ上に正しく配置されていることを確認します。

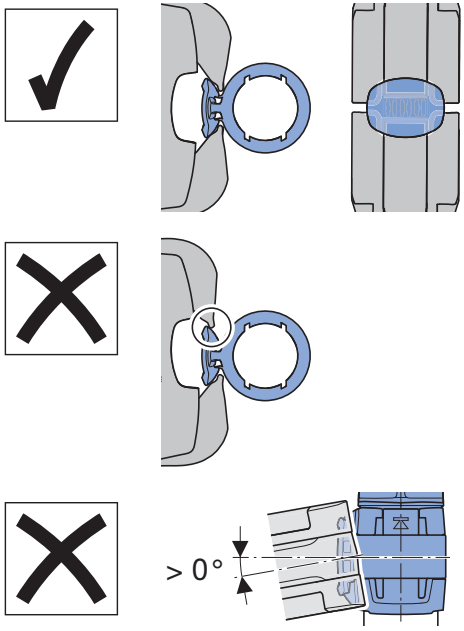

9007212209767563 © 01-2024
972.180.00.0(00)

3 頭部レバーの両端から手を離します。



注意

挫傷の危険

► Geberit頭部に手を近づけない。

注意

プレスミスによるGeberit頭部の破損

プレスミスによって、Geberit頭部は破損する可能性があります。

► 破損した頭部を交換し取り外す。

注意

プレスミスによる配管の漏れ

► プレスミスした接続部を交換します。その接続部で再プレスをしてはいけません。

4 Geberitプレス配管継手をプレスします。→ 各プレス装置の取扱説明書を参照してください。

5 プレスクリップレバーの両端を内側に押して、Geberitプレスクリップを Geberitプレス配管継手から緩めます。プレス型を点検します。

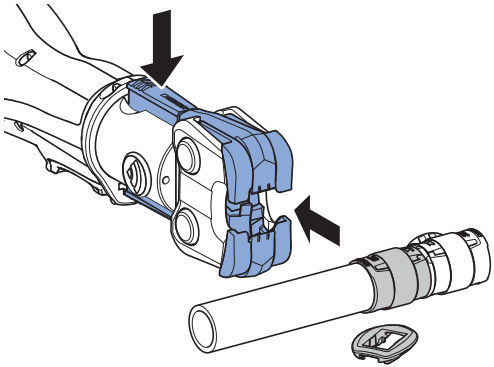

例えば電気が遮断された際など、プレス接続が完全にプレスされていない場合、プレス接続を再プレスする必要があります。再プレスは、通常のプレスと同じように行われます。再プレスの際、プレスツールは、一次プレスの状態によっては、大きな空ストロークを見せることがあります。

9007212209767563 © 01-2024
972.180.00.0(00)

メンテナンス

Geberit頭部のメンテナンス規則

Geberit FlowFitプレスクリップは、ほとんどメンテナンスを必要とせず、規定されている用途で使用している限り、認定工場での検査は必要ありません。しかし、プレスクリップのメンテナンスは必要です。メンテナンスされていない、または専門家によるメンテナンスが実施されていないプレスクリップは、事故や怪我を引き起こす可能性があります。

次に記載してあるメンテナンス間隔とメンテナンス作業を必ず遵守してください:

メンテナンス間隔	メンテナンス作業
定期的、使用前、一日の始業時	► Geberit FlowFitプレスクリップの表面に、破損、部品の亀裂、錆びている部分や、その他に摩耗などの異常がないか点検します。異常が見つかった場合、プレスクリップを交換します。 ► プレスチップから堆積物を取り除きます。 ► プレスチップにGeberitが推奨する潤滑剤をスプレーし、布で拭き取ります。 ► 頭部レバーがスムーズに動くか点検します。頭部レバー間の汚れを確認します。必要であれば、頭部レバーを清掃し、再びスムーズに動くようになるまで何度か動かします。
定期的、6か月毎	► Geberit FlowFit プレスクリップGeberit FlowFit PowerTestプレスチップ間の距離が許容範囲内であり、プレス力が十分であることを確認します。検査中に欠陥が見つかった場合は、プレスクリップを交換する必要があります。

廃棄処理

Geberitプレスクリップの廃棄処理

Geberitプレスクリップは鋼製です。そのため、使用済みのGeberitプレスクリップは、その他廃の棄物と一緒に処分することが出来ません。しかるべき廃棄処理を行うために、Geberitへ直接返却していただくか、地元の鉄くず回収所にご依頼ください。

適合性

Geberit プレスクリップの適合宣言書

Geberitプレスクリップはシステムの一部であるため、個別の適合宣言書は付属していません。適用する適合宣言書は、プレス装置に同梱されています。

ドキュメンテーション委託サービス業者

Jörg Schneider, Product Compliance, Geberit International AG, CH-8645 Jona

9007212209767563 © 01-2024
972.180.00.0(00)

إرشادات الأمان الرئيسية

الاستخدام طبقًا للوائح

فكوك الكبس من Geberit تنحصر مهمتها على كبس مواسير النظام ونبول الكبس من Geberit.

توصي Geberit بألا يتم استخدام فكوك الكبس من Geberit إلا في أجهزة الكبس التالية:

- Viega Picco
- Nussbaum Picco
- Ridgid RP 210/241

لم يتم فحص صلاحية ماكينات كبس أخرى من قبل Geberit للعمل مع فكوك الكبس من Geberit.
استخدام أجهزة الكبس بقوة كبس عالية يمكن أن يقلل من العمر الافتراضي لفكوك الكبس إلى حد كبير.

لا تستخدم إلا فكوك الكبس من Geberit المطابقة لقطر وصلات الكبس من Geberit المطلوب معالجتها.

لا يسمح باستخدام فكوك الكبس من Geberit إلا من قبل الفنيين المتخصصين في أعمال تركيب وصلات المواسير.

استخدام غير مطابق للمواصفات

فكوك الكبس Geberit FlowFit مخصصة فقط للاستخدام وفقًا لقواعد دليل التشغيل هذا. أي استخدامات أخرى تعد غير مطابقة، ويمكن أن تؤدي إلى إلحاق إصابات.

تأهيل المستخدم

بدون التدريب المناسب لن يستطيع المستخدم التعرف على المخاطر التي تنشأ عن عملية الكبس أو يقوم بتقييمها بالشكل الصحيح. ومن خلال ذلك يمكنه أن يعرض نفسه أو الأفراد الآخرين لإصابات.

- يتعين على المستخدم أن يكون ملمًا بتعليمات السلامة المحلية وقادرًا على تطبيقها.
- المستخدم الذي يعمل لأول مرة على فكوك الكبس من Geberit يجب عليه أن يستوضح كيفية التعامل السليم من فني متخصص أو المشاركة في دورة تدريب مهني.

9007212209767563 © 01-2024
972.180.00.0(00)

إتباع الإرشادات والأدلة

التهاون وعدم الإلتزام بالتعليمات وبإرشادات الأمان، يمكن أن يؤدي إلى وقوع إصابات.

- قبل التشغيل احرص علي ضرورة قراءة ومراعاة كل إرشادات الأمان والأدلة الخاصة بجهاز الكبس وفك الكبس من Geberit.
- احرص بالضرورة على قراءة ومراعاة إرشادات السلامة المتعلقة بالمادة المستهلكة المستخدمة.
- يجب الاحتفاظ بجميع إرشادات الأمان والتعليمات للاستخدام المستقبلي.

AR

تجنب المخاطر الناشئة عن استخدام فكوك كبس Geberit التالفة

فكوك الكبس Geberit تكون عرضة لتأثير قوى كبيرة أثناء عملية الكبس ولذا فهي تتآكل.
استخدام فكوك كبس متآكلة أو متضررة يمكن أن يؤدي إلى وقوع إصابات.

- ينبغي أن تكون فكوك الكبس المستخدمة في حالة سليمة تقنيًا.
- قم بصيانة فكوك الكبس بانتظام. → انظر قواعد صيانة فكوك الكبس من Geberit.
- لا تحفظ فكوك الكبس إلا في أماكن جافة.
- انقل فكوك الكبس في حقيبة النقل التي توفر لها الحماية من الصدمات.
- تحقق بانتظام من فكوك الكبس من حيث وجود تلفيات أو أضرار وذلك قبل وبعد كل استخدام. تحقق بشكل خاص من عدم وجود شقوق في المواد بمحيط الكبس وعلى الحواف البارزة.
- في حال تعرض الخامة للتشقق فقم على الفور بتفكيك فكوك الكبس ووضع علامة عليها تميزها بأنها تالفة وتوقف عن استخدامها.

9007212209767563 © 01-2024
972.180.00.0(00)

تجنب إلحاق أضرار بفكوك الكبس من Geberit جراء الكبس غير السليم

فكوك الكبس من Geberit يمكن أن تتعرض للضرر جراء سوء الكبس أو الاستخدام، على سبيل المثال الكبس المشترك للأجسام الغريبة.

- ينبغي عدم تركيب فكوك الكبس على وصلة الكبس بشكل مائل.
- في حال الاشتباه بتعرض فكوك الضغط للتلف (مثلًا عند الحواف الحادة على نبول الضغط بعد الانتهاء من عملية الكبس)، فاستبدلها.

استخدام تجهيزات الحماية الشخصية

بدون تجهيزات الحماية الشخصية المناسبة يمكن أن يتعرض الأفراد لإصابات. احرص في أثناء عملية الكبس على ارتداء خوذة الحماية ونظارة حماية العينين وأحذية السلامة.

إيضاح الرموز

رموز موجودة في الدليل

الرمز	المعنى
	**احترس** يميز وجود خطر يمكن أن يؤدي إلى إصابات شديدة ما لم يتم تجنبه.
	انتبه يميز وجود خطر يمكن أن يؤدي إلى أضرار بالمتعلقات ما لم يتم تجنبه.
	يشير إلى معلومة إضافية.
	يشير إلى ضرورة إجراء فحص المعاينة.
	يشير إلى الاستعمال الصحيح.
	يشير إلى استعمال خاطئ.

900721220976756 3 © 01-2024
972.180.00.0(00)

رموز موجودة على المُنتج

الرمز	المعنى
	احرص على ضرورة قراءة إرشادات الأمان وتعليمات دليل التشغيل المرفق قبل تشغيل واستخدام ملحقات أجهزة الكبس من Geberit.

مواصفات المُنتج

تصميم فكوك الكبس من Geberit FlowFit

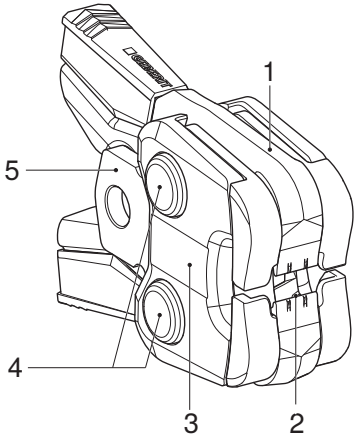

1 مرفاع الفك
2 رأس الكبس
3 إبزيم مزود ببيان الأبعاد
4 مفاصل الفك
5 فلانشة

9007212209767563 © 01-2024

التشغيل

إدخال فك الكبس FlowFit من Geberit في ماكينة الكبس

احترس

خطر التعرض لإصابات جراء سقوط ملحقات أجهزة الكبس Geberit غير المؤمنة

- عند استخدام ملحقات أجهزة الكبس Geberit (فكوك الكبس، فكوك المهايئة) في موضع تركيب العدة، احتفظ بجهاز الضغط في وضع منتصب.

انتبه

أضرار الجهاز الناتجة عن سوء الاستخدام

- لا تستخدم إلا أجهزة الكبس التي توصي Geberit باستخدامها المطابق للوائح مع ملحقات جهاز الكبس من Geberit (فكوك الضغط، أطواق الكبس، وصلات طوق الكبس).

◀ أدخل فك الكبس Geberit في جهاز الكبس وفقًا للشرح .
→ انظر دليل تشغيل جهاز الكبس المعني.

الكبس مع فك الضغط FlowFit من Geberit

1 لفتح فك الضغط Geberit اضغط أطراف ذراعي الفك معاً. ضع فك الضغط المفتوح على مؤشر الكبس بوصلة الكبس من Geberit.

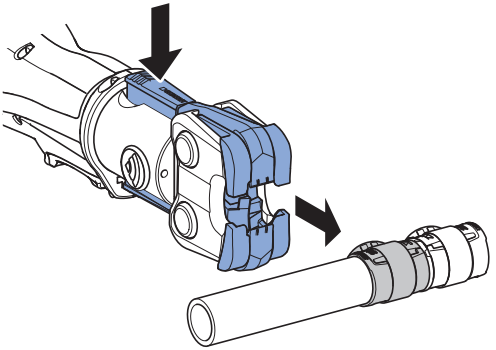

9007212209767563 © 01-2024

2 تحقق من سلامة تركيب فك الكبس Geberit على مؤشر الكبس بوصلة الكبس من Geberit.

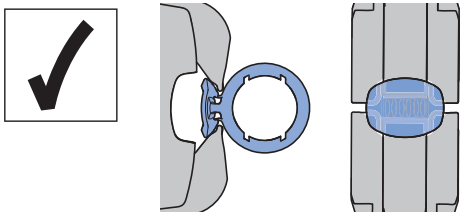

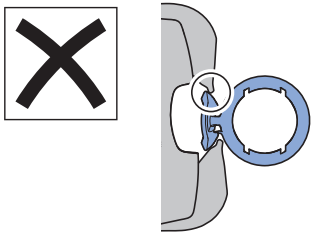

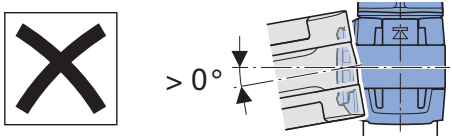

3 اترك كلا طرفي ذراع الفك.

احترس
خطر الإصابة
◄ أبعد يديك عن فك الفرامل Geberit.

انتبه
تلف فك الكبس Geberit جراء الكبس الخاطيء
جراء الكبس الخاطيء يمكن أن يتعرض فك الكبس Geberit للضرر.
◄ احرص على ضرورة استبدال واستبعاد فك الكبس المتضرر.

انتبه
توصيل غير محكم من خلال كبس غير سليم
◄ استبدل الوصلة غير سليمة الكبس. لا يسمح بإعادة كبسها.

4 اضغط نبل الكبس Geberit. → انظر دليل تشغيل جهاز الكبس المعني.

9007212209767563 © 01-2024

5 اضغط طرفي ذراع الفك معًا وحرر فك الكبس Geberit من نبل الكبس Geberit. افحص محيط الكبس.

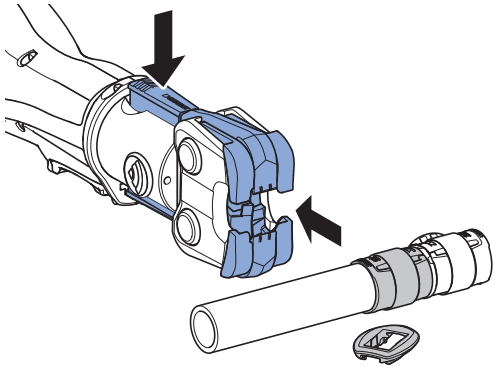

يجب إعادة كبس وصلة الضغط ما لم يتم كبسها تمامًا، مثلًا عند انقطاع التيار. تتم إعادة الكبس مثل أية عملية ضغط عادية. عند إعادة الكبس فمن الممكن أن تقوم ماكينة الكبس بشوط خامل كبير قبل البدء بعملية الكبس، حيث إن ذلك متوقف على عملية الكبس السابقة.

الإصلاح

قواعد صيانة فكوك الكبس Geberit

فكوك الكبس Geberit FlowFit لا تحتاج لصيانة ولا تتطلب فحصًا لدى الورش الفنية المعتمدة عند استخدامها بشكل مطابق للوائح. وعلى الرغم من ذلك فيجب صيانة فكوك الضغط. فكوك الكبس التي لا يتم صيانتها تمامًا أو لا تتم صيانتها بشكل سليم، يمكن أن تكون سببًا في وقوع حوادث وإصابات.

يجب بالضرورة الالتزام بمواعيد الصيانة وأعمال الصيانة الموضحة فيما يلي:

الفترات الزمنية للصيانة	أعمال الصيانة
بصورة منتظمة قبل الاستخدام، عند بداية يوم العمل	◄ افحص فك الكبس Geberit FlowFit للتحقق من وجود عيوب ظاهرة، مثل الأضرار والشقوق ومواضع الصدأ والتلفيات الظاهرة. في حال وجود عيوب فاستبدل فك الضغط. ◄ أزل الرواسب من رؤوس الكبس. ◄ رش أطراف الكبس بإحدى مواد التشحيم الموصى بها من Geberit وقم بتنظيفها بقطعة قماش. ◄ فحص سلاسة حركة ذراعي الفك. تأكد من عدم وجود اتساخات بين أذرعة الفكوك. إذا لزم الأمر، نظف ذراع الفك وشغله عدة مرات إلى أن يتم تحقيق وضع سلاسة الحركة.

9007212209767563 © 01-2024
972.180.00.0(00)

الفترات الزمنية للصيانة	أعمال الصيانة
بانتظام، كل 6 أشهر	◄ افحص فك الكبس Geberit FlowFit المزود بـ Geberit FlowFit اختبار PowerTest للتأكد من المسافة المسموح بها بين رؤوس الكبس وقوة الكبس الكافية. إذا أوضح الاختبار أن هناك عيوب، فيجب استبدال فك الضغط.

التخلص من النفايات أو المخلفات

التخلص من فكوك الكبس Geberit

فكوك الكبس من Geberit مصنوعة من الصلب. ولذلك يجب عدم التخلص من فكوك الكبس Geberit المستعملة بإلقائها ضمن القمامة المنزلية. لغرض التخلص السليم من المخلفات فيتعين أن يتم إرجاعها مباشرة إلى Geberit أو إلى مركز التجميع المحلي للمعادن القديمة.

المطابقة

بيان التطابق لفكوك الكبس Geberit

فكوك الكبس Geberit هي جزء من أي نظام وليس لها بيان تطابق خاص بها. توجد بيانات تطابق مماثلة مرفقة مع أجهزة الكبس.

موظف التوثيق

Jörg Schneider, Product Compliance, Geberit International AG, CH-8645 Jona

Geberit International AG
Schachenstrasse 77, CH-8645 Jona
documentation@geberit.com
www.geberit.com

900721220976756 3 © 01-2024
972.180.00.0(00)